NO	品名・サイズ	部品番号	員数
1	トッププレート 型曲2.3t×500×500×38		1
2	補強 FB4.5t×50×338		1
3	トッププレートレール(右)		1
4	トッププレートレール(左)		1
5	アームブラケット		2

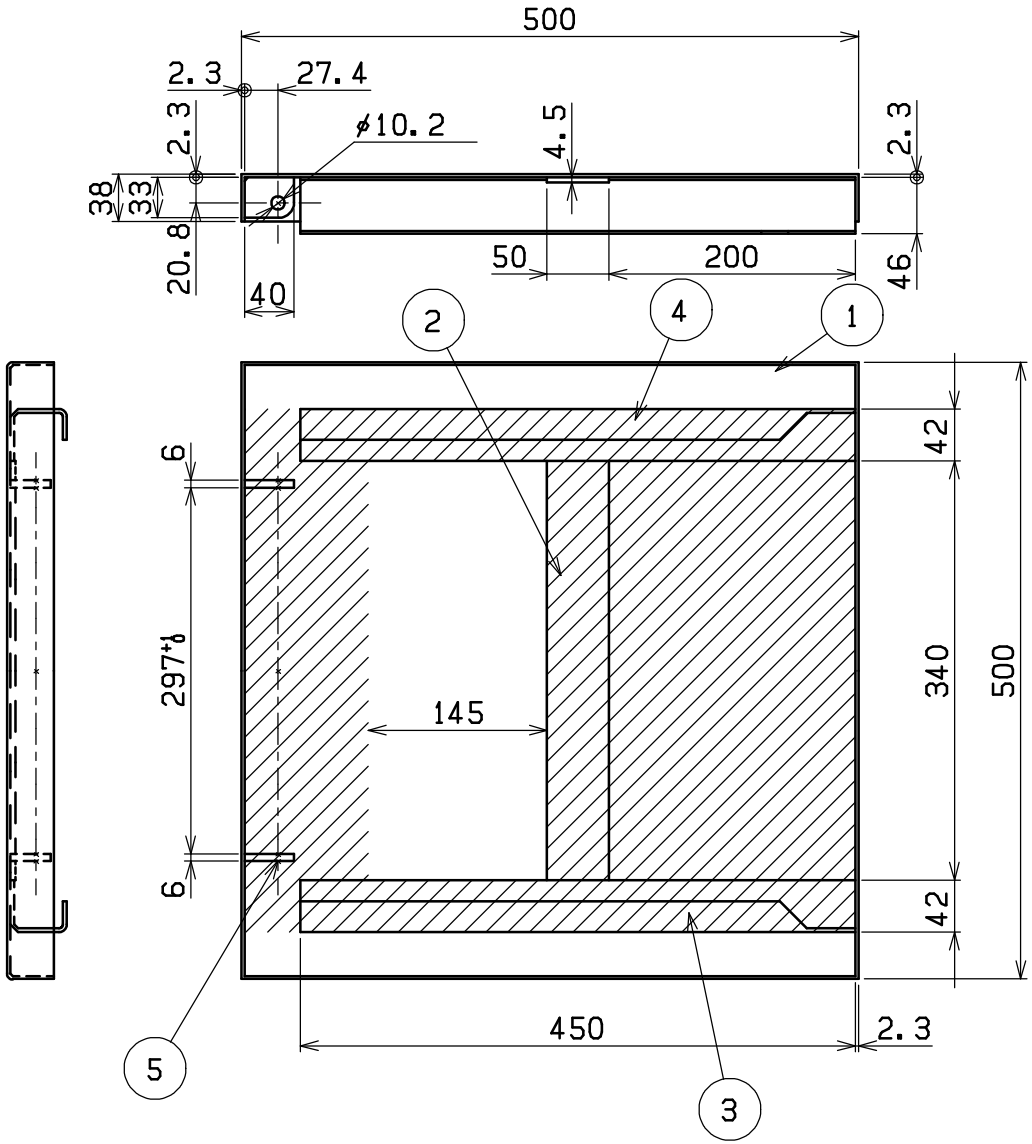

斜線部はアーム等の部品が入るため
追加工は不可です。

斜線部以外でも、内側に出っ張る部品は
トッププレート高さの38mm以内にしてください。

注:使用上の誤り、及び不当な修理や改造による
故障及び損傷の場合、保証期間内でも有償
修理になります。

図番	
用紙	B−4
縮尺	1/5

作成日	検図		品名	品番
2012,6,28	濱田	TRUSCO トラスコ中山株式会社	トッププレートAssy	HDL−W2055V