TRUSCO
PRO TOOL
Skilled professionals need professionally qualified tools.
This line of products brings manufacturers all the advantages of using excellent equipment,
and will satisfy each and every user in the workplace.

TAAG-100

エアアングルグラインダー

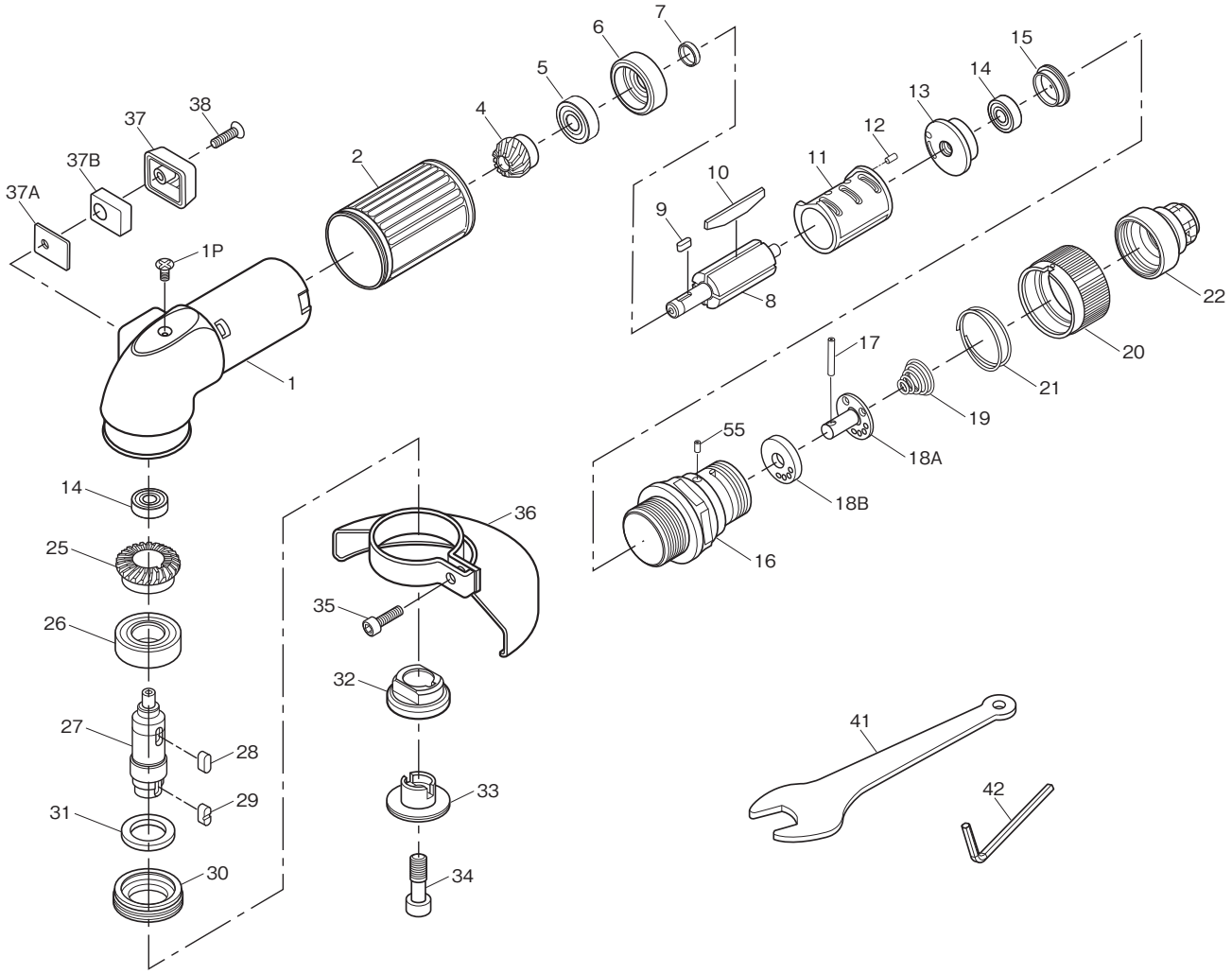

図番	パーツNO.	品名	員数	@単価	定価	図番	パーツNO.	品名	員数	@単価	定価
1	TAAG100-01	ハウジング	1	5,810円	—	25	TAAG100-25	ベベルギア	1	3,880円	—
1P	TAAG100-01P	スクリュー	1	110円	—	26	TAAG100-26	ボールベアリング	1	1,740円	—
2	TAAG100-02	ハウジングスリーブ	1	1,200円	—	27	TAAG100-27	スピンドル	1	2,700円	—
4	TAAG100-04	ベベルピニオン	1	3,340円	—	28	TAAG100-28	キー	1	440円	—
5	TAAG100-05	ボールベアリング	1	980円	—	29	TAAG100-29	キー	1	440円	—
6	TAAG100-06	フロントプレート	1	1,300円	—	30	TAAG100-30	スピンドルカバー	1	1,400円	—
7	TAAG100-07	スペーサー	1	440円	—	31	TAAG100-31	オイルシール	1	540円	—
8	TAAG100-08	ローター	1	3,020円	—	32	TAAG100-32	ホイールアダプター	1	2,160円	—
9	TAAG100-09	キー	1	440円	—	33	TAAG100-33	ホイールロックダウン	1	1,840円	—
10	TAAG100-10	ローターブレード	4	220円	880円	34	TAAG100-34	スクリュー	1	330円	—
11	TAAG100-11	シリンダー	1	4,680円	—	35	TAAG100-35	スクリュー	1	110円	—
12	TAAG100-12	ピン	1	110円	—	36	TAAG100-36	ホイールガード	1	3,240円	—
13	TAAG100-13	リアプレート	1	1,300円	—	37	TAAG100-37	イグゾーストデフレクター	1	440円	—
14	TAAG100-14	ボールベアリング	2	1,940円	3,880円	37A	TAAG100-37A	サイレンサー	1	650円	—
15	TAAG100-15	モーターカバー	1	220円	—	37B	TAAG100-37B	マフラー	1	220円	—
16	TAAG100-16	バルブ	1	4,320円	—	38	TAAG100-38	スクリュー	1	110円	—
17	TAAG100-17	ピン	1	110円	—	41	TAAG100-41	スパナ	1	760円	—
18A	TAAG100-18	レギュレーターバルブ	1	980円	—	42	TAAG100-42	Hex. レンチ	1	440円	—
18B	TAAG100-18B	ワッシャー	1	330円	—	55	TAAG100-55	ピン	1	110円	—
19	TAAG100-19	スプリング	1	110円	—						
20	TAAG100-21	レギュレーター	1	2,050円	—						
21	TAAG100-21	スプリング	1	220円	—						
22	TAAG100-22	インレットブシング	1	2,160円	—						

TRUSCO