D30 ステンレス

レール〈ステンレス SUS304〉

食料品・医療・精密機械・水廻り・腐食や錆びが気になる現場に、ステンレスレール

レール仕様
●ステンレス　ステンレス鋼板SUS304 ： ヘアーライン仕上げ

製品特長

●食料品、医療等の作業場、精密機械などのクリーンルーム、コンピューター・サーバールーム(ウィスカ対策)、水廻りの間仕切シートの吊下げに。
●D30レール〈ステンレス〉は、耐食・耐錆・耐摩耗性に優れたオールステンレス(SUS304)レールです。部品にもステンレスを使用しています。

ステンレスのお手入れ
ステンレスは他の金属と比べ耐食性に優れていますが、使用条件や環境により錆びが発生します。錆びの原因や状態は、個々のケースにより様々です。錆びが発生した場合はそれぞれの状況に応じた清掃や除去を出来るだけ早く行うことが大切です。清掃や除去した後は必ず十分に水拭きして洗剤や薬液が残らないようにし、最後に乾いた布で仕上げてください。

D30レール〈ステンレス〉価格表 (1ケース16本〈5mは8本〉入)

品番	品名	材質	寸法	価格
13L20-SU	D30レール	ステンレス(SUS304)	2.00m	¥8,000/本
13L30-SU			3.00m	¥12,000/本
13L40-SU			4.00m	¥16,000/本

※5m(¥20,000/本)もあります。5mレールの出荷には実費運賃・梱包費がかかります。納期と併せ、その都度、弊社担当までお問合せください。

D30カーブレール〈ステンレス〉価格表 (1ケース10本入)

品番	品名	材質	寸法(mm)	価格
13L02-SU	D30カーブレール	ステンレス(SUS304)	800×800×530R	¥15,000/本

D30カーブレール〈ステンレス〉寸法図(mm)

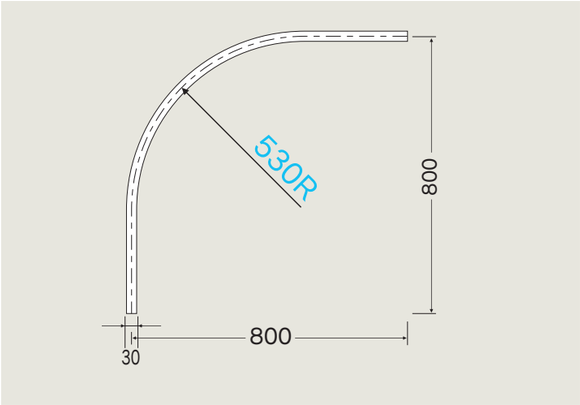

D30〈ステンレス〉ブラケット取付間隔とカーテン適正重量表

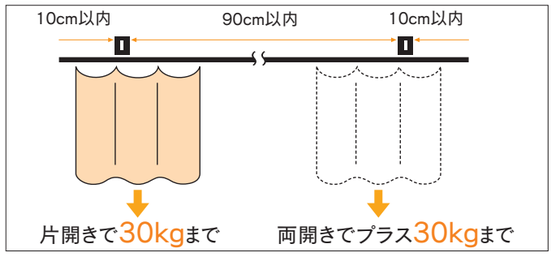

D30〈ステンレス〉取付寸法図(mm)

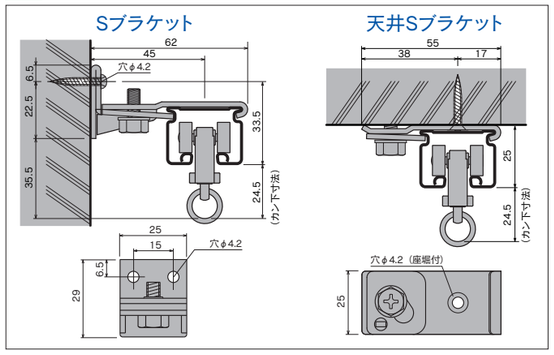

D30〈ステンレス〉ランナー寸法図(mm)と許容荷重

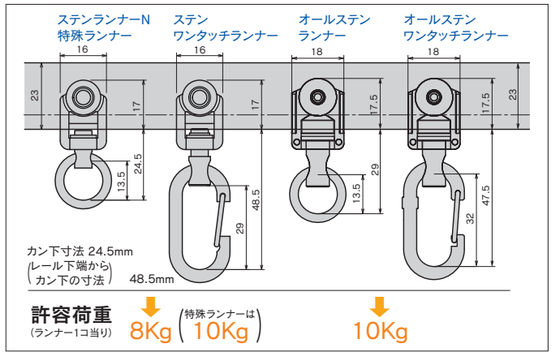

D30〈ステンレス〉部品価格

ランナー

D30ステンランナーN

(許容荷重8kg)〈入数100〉
13T14
樹脂・ステンレス
¥420/個

D30ステンワンタッチランナー

(許容荷重8kg)〈入数100〉
13T12
樹脂・ステンレス
¥620/個

D30特殊ランナー

(許容荷重10kg)〈入数100〉
12T17
ステンレス・ダイカスト/ニッケル
¥1,250/個

ブラケット

D30ステンSブラケット

〈入数20〉
13T41
ステンレス
¥780/個

D30ステン天井Sブラケット

〈入数20〉
13T51
ステンレス
¥780/個

ジョイント・継パーツ

D30ステンジョイント

※ジョイント部1ヶ所に2本使用してください〈入数100〉
13T61
ステンレス
¥130/本

キャップ・ストップ

D30ステンキャップストップ

〈入数20〉
13T31
ステンレス
¥680/個

D30ステン中間ストップ

〈入数20〉
13T39
ステンレス
¥530/個

D30ステン壁付ソケット

〈入数20〉
13T36
ステンレス
¥1,050/個

D30ステン間仕切用壁付ソケットN

〈入数20〉
13T38
ステンレス
¥900/個

D30ステンローレットジョイント

※ジョイント部1ヶ所に2本使用してください〈入数100〉
13T63
ステンレス
¥130/本

D30ステン継カバー

※ジョイントと併用して使用してください〈入数10〉
13T62
ステンレス
¥1,700/個

D30ステンTOPカバー

※ジョイントと併用して使用してください〈入数20〉
13T65
ステンレス
¥1,300/個

D30ステンインナージョイント

〈入数20〉
13T64
ステンレス
¥980/個

※P111をご参照ください。

オールステンレスランナー NEW

・全てがステンレス製の(D30用)ランナー
・耐久性抜群、高温(～80°)での使用可能
・ベアリング入で軽快に走行

D30オールステンランナー

〈入数100〉
13T23
ステンレス
¥2,800/個

D30オールステンワンタッチランナー

〈入数100〉
13T24
ステンレス
¥3,000/個

D30〈ステンレス〉クリップ付天井ブラケット

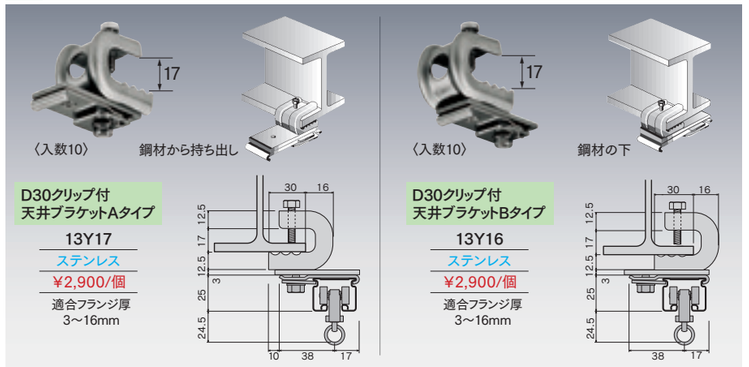

D30クリップ付天井ブラケットAタイプ
13Y17
ステンレス
¥2,900/個
適合フランジ厚 3～16mm

D30クリップ付天井ブラケットBタイプ
13Y16
ステンレス
¥2,900/個
適合フランジ厚 3～16mm

D30〈ステンレス〉レール参考見積表(Sブラケット・天井Sブラケット)

長さ	価格	部品明細(ステンレス製)					
		レール	キャップストップ	ワンタッチランナー	ブラケット	ジョイント	継カバー
2.00m	¥19,140	2m1本	2個	12個	3個	—	—
3.00m	¥28,420	3m1本	2個	18個	5個	—	—
4.00m	¥36,920	4m1本	2個	24個	6個	—	—
5.00m	¥47,380	2m1本/3m1本	2個	30個	7個	2本	1個
6.00m	¥55,880	3m1本/3m1本	2個	36個	8個	2本	1個
7.00m	¥64,380	3m1本/4m1本	2個	42個	9個	2本	1個
8.00m	¥72,880	4m1本/4m1本	2個	48個	10個	2本	1個
9.00m	¥83,340	3m3本	2個	54個	11個	4本	2個
10.00m	¥91,840	3m2本/4m1本	2個	60個	12個	4本	2個

※ブラケット、ランナーの個数は、現場の状況によって追加してください。　※部材のみの価格です。組込賃は含まれておりません。
※5mレールの出荷には実費運賃・梱包費がかかります。その都度、当社担当までお問合せください。

D30〈ステンレス〉中間吊用部品

〈伸縮吊棒(V吊可能)〉
(長さと角度が調整できます。)

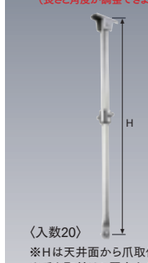

〈入数20〉

大型伸縮吊棒ステンレス(D40・ベンダー兼用)

400(H=250～400mm)
13Y91
¥4,600/本

700(H=400～700mm)
13Y92
¥5,600/本

1000(H=600～1000mm)
13Y93
¥6,800/本

1600(H=850～1600mm)
13Y94
¥8,800/本

※Hは天井面から爪取付穴までの寸法です。
※爪を取付ける固定ネジとフランジナット付です。

吊棒天井付面寸法図

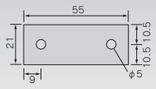

長さの調整方法
①ジョイント部にある伸縮止め金具の六角穴付ボルトを両方から締めて仮止めしてください。
②長さが決まったら、ボルトが食い込むまできっく最後まで締めて完全に固定してください。一度締めるとパイプが変形して伸縮できなくなりますので注意してください。
※ボルトの締付けには六角レンチ4mm(対辺寸法)を使用ください。

D30ステン吊ブラケットBタイプ
13Y19
ステンレス
¥2,200/個

〈入数20〉

※価格はすべて定価です。消費税は含まれておりません。
※材質は主材質のみを表記しております。