変更日時	符号	変更内容	変更理由

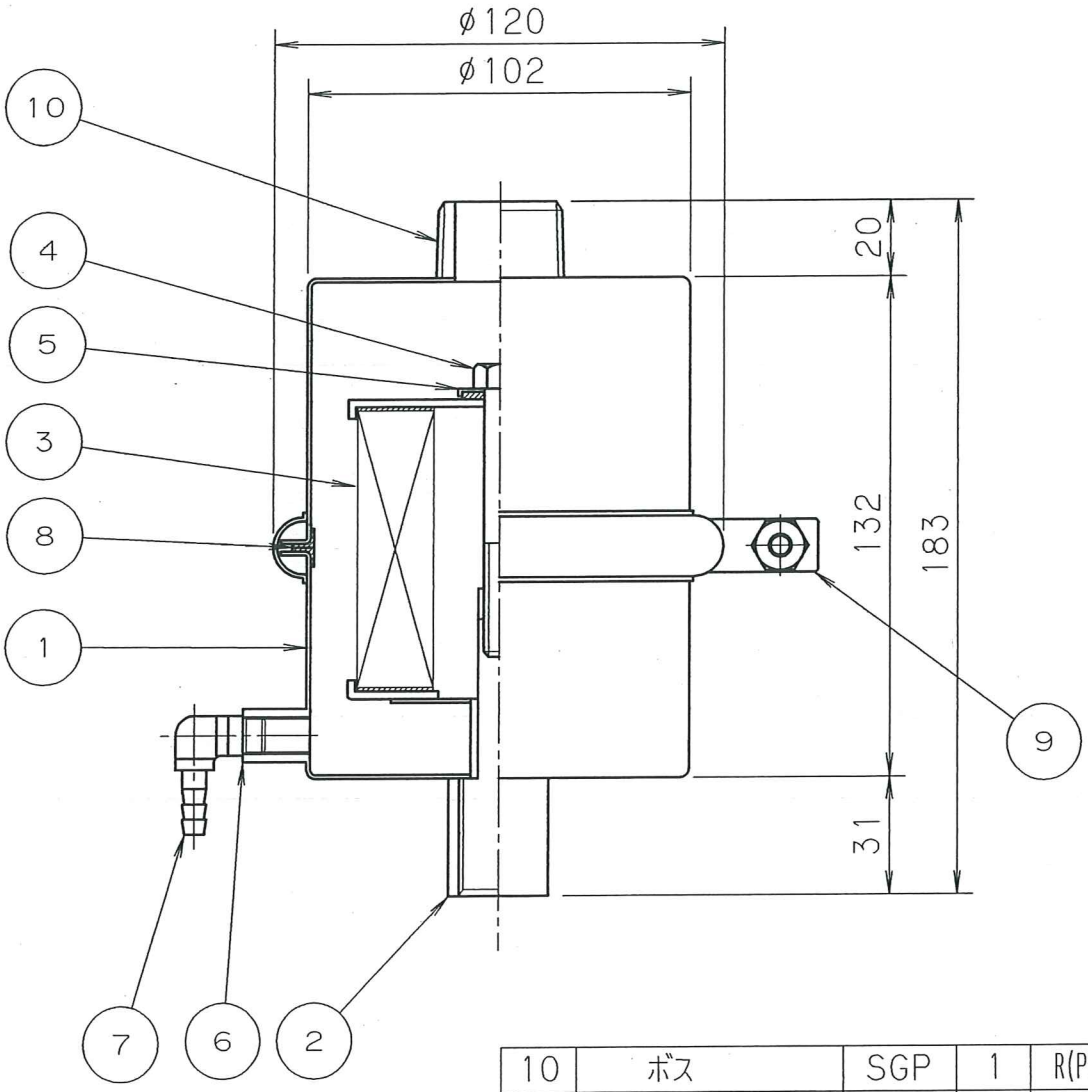

10	ボス	SGP	1	R(PT)1
9	バンド	SUS304	1	
8	パッキン	高ニトリルゴム	2	
7	ホース口	BS	1	φ6.5
6	ドレン口	SGP	1	Rp(PS)1/8
5	パッキン付座金	SPC/NBR	1	M8
4	六角ボルト	SS400	1	M8
3	エレメント	PP	1	CTE-75-75
2	ボス	SGP	1	Rp(PS)1/2
1	ケーシング	SPC	1	

構造図

部番	品名	材質	個数	摘要

図面サイズ″：A4	出図月日	2008,04,18	
型式	CT-C-150型	図面番号	CTC150-01A
名称	インライン型オイルミストトラップ		

尺度	設計	製図	検図	確認
1/2	○	吉野	池谷	佐藤

PHIL 佐藤真空株式会社