ガイドローラ、トロア式ガイドローラ

GR型、TGR型

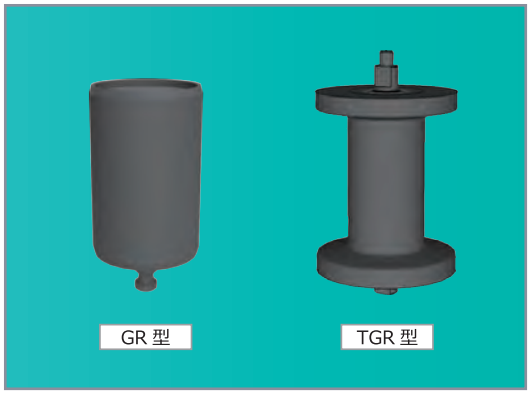

用途・機能

各種ガイドアイドラおよびトロア式ガイドアイドラ（TG 型）に使用されるローラです。GR 型は一般的な鋼管製ローラですが、TGR 型は耐摩耗性に優れたダクタイル鋳鉄製ローラとなっております。

選定の目安

ガイドアイドラの種類、および、各種ベルト幅に合わせてご選定ください。

外形図

◆ガイドローラ GR 型

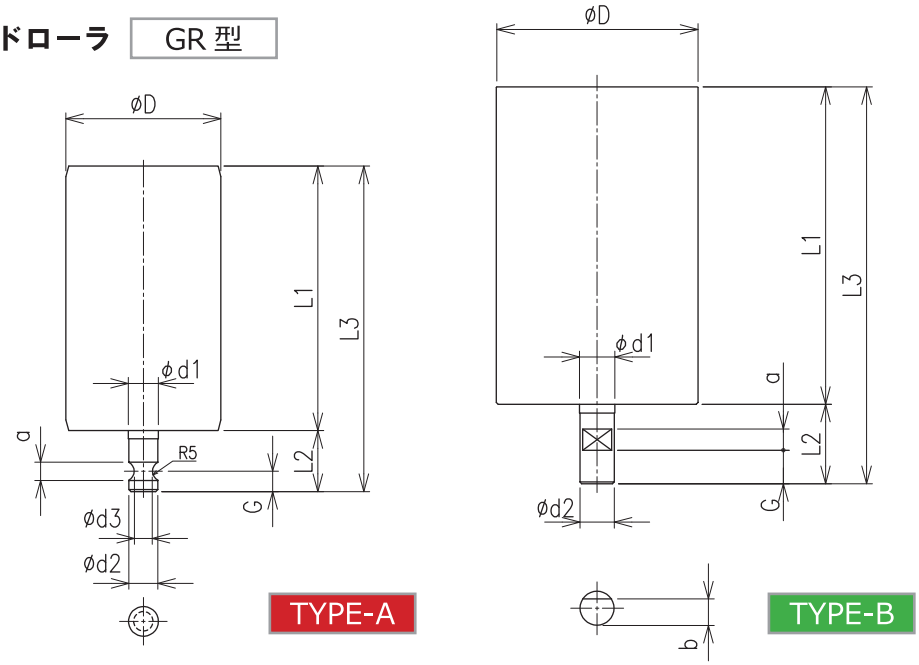

型式例

GR-325-120

- ローラ長
- ローラ径
- 6203ZZ
- ガイドローラ

(mm)

型式	D	L1	L2	L3	d1	d2	d3	G	a	b	BB	TYPE	重量 (kg)
GR-325-120	76.3	120	30	150	17	16.5	11	10	9	-	6203ZZ	A	1.3
GR-330-150	89.1	150	30	180	17	16.5	11	10	9	-	6203ZZ	A	1.7
GR-440-180	114.3	180	45	225	20	19.5	-	19	12	15	6204ZZ	B	3.1

外形図

◆トロア式ガイドローラ TGR 型

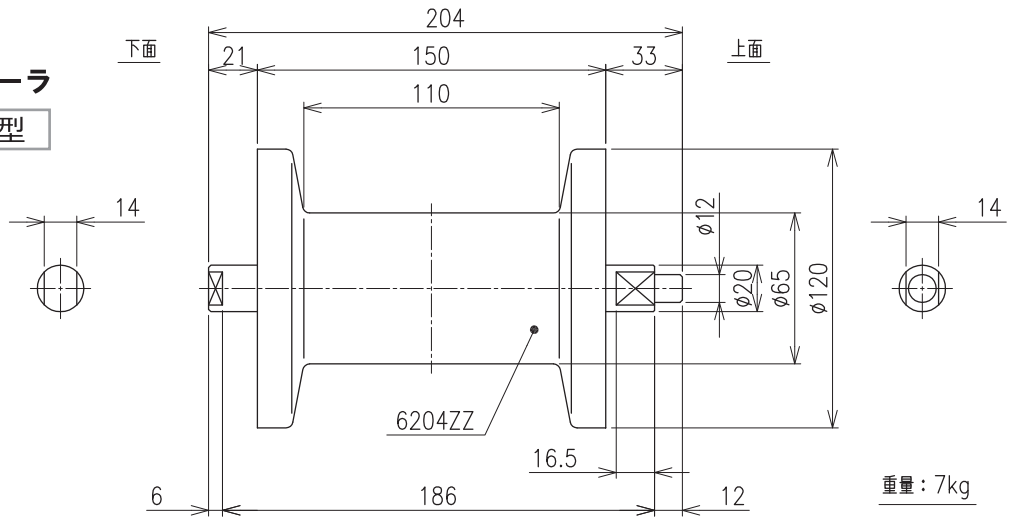

※トロア式ガイドローラ（TGR 型、型式：TGR-4-150）は BW400 ～ 1200 共通品です。