保　管

水切りエコペール

生ゴミの水を切ってゴミの減量化。
台所からゴミ問題を解決します。

エコマーク認定番号
第06128029号

グリーン購入法
適合品

開口時

内かご

※水切りエコペールは「本体・フタ・内かご」のセット品です。
※本容器はリサイクルした原料でつくられています。
　従いまして多少の異物、色調の違いがある場合があります。

水切りエコペール
MPS18BE
JANコード 4580167562611

本体価格 ¥ 7,730(税抜)

製品スペック

サイズ

本　体
W257×D316×H390

入り数

本　体　6

容　量

本　体　18ℓ
メッシュカゴ　9ℓ

材　質

再生ポリプロピレン

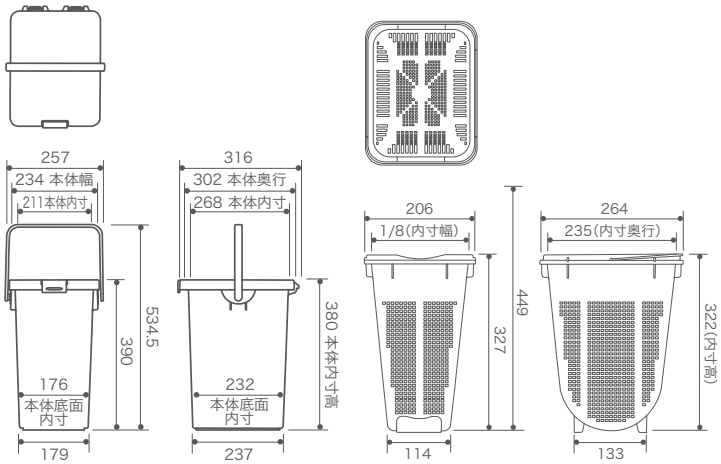

梱包形態・重量

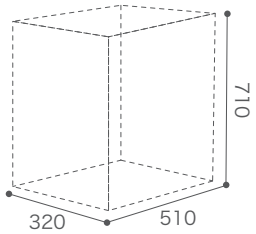

本体
梱包単位／6
荷姿／ダンボール
梱包重量／9.5kg
梱包サイズ／W320×D510×H710

製品特長

環境に配慮した再生プラスチック製

セキスイ水切りエコペールは、再生プラスチックを60%以上使用しており、グリーン購入法に適合しています。
また、再生原料には衛生上問題のない樹脂を使用しています。

防臭対策もしっかり

●中に溜まった生ゴミの臭気が外に漏れにくいふた構造です。また、ふたロックがついており、転倒時でも内容物の散乱を防ぎます。
●本体、内かご共に、消臭剤を練り込んだ樹脂を使用しています。生ゴミ臭を軽減し、容器への臭い移りも少なくします。

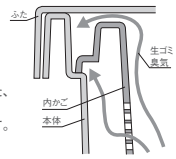

スリムな角型デザイン

キッチンの隙間や角にすっきり収まる角型デザインです。

使いやすさを考えた親切設計

●運搬時に手が痛くなりにくいフラットハンドルが付いています。
●外バケツは、取り外し可能なヒンジ開閉ふた付き。内かごの出し入れがスムーズに行えます。
●内かごは、ゴミを捨てやすく洗いやすい丸底デザイン。ゴミ捨て時に手を汚しにくい底とってが付いています。

1.生ゴミを入れておくと

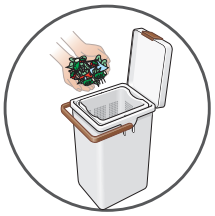

台所の生ゴミを
水切りエコペールに入れます。

2.時間をかけて水分を切って

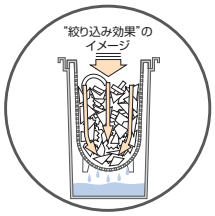

生ゴミの重さによる絞込み効果で
効率よく水分を切ります。

3.簡単に生ゴミを減量化！

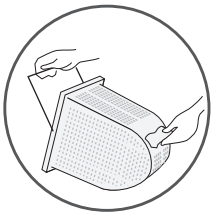

水を切った生ゴミを捨てるだけ。
手軽に清潔に生ゴミを減量化!

※生ゴミの処理は、自治体の区分に従って行ってください。