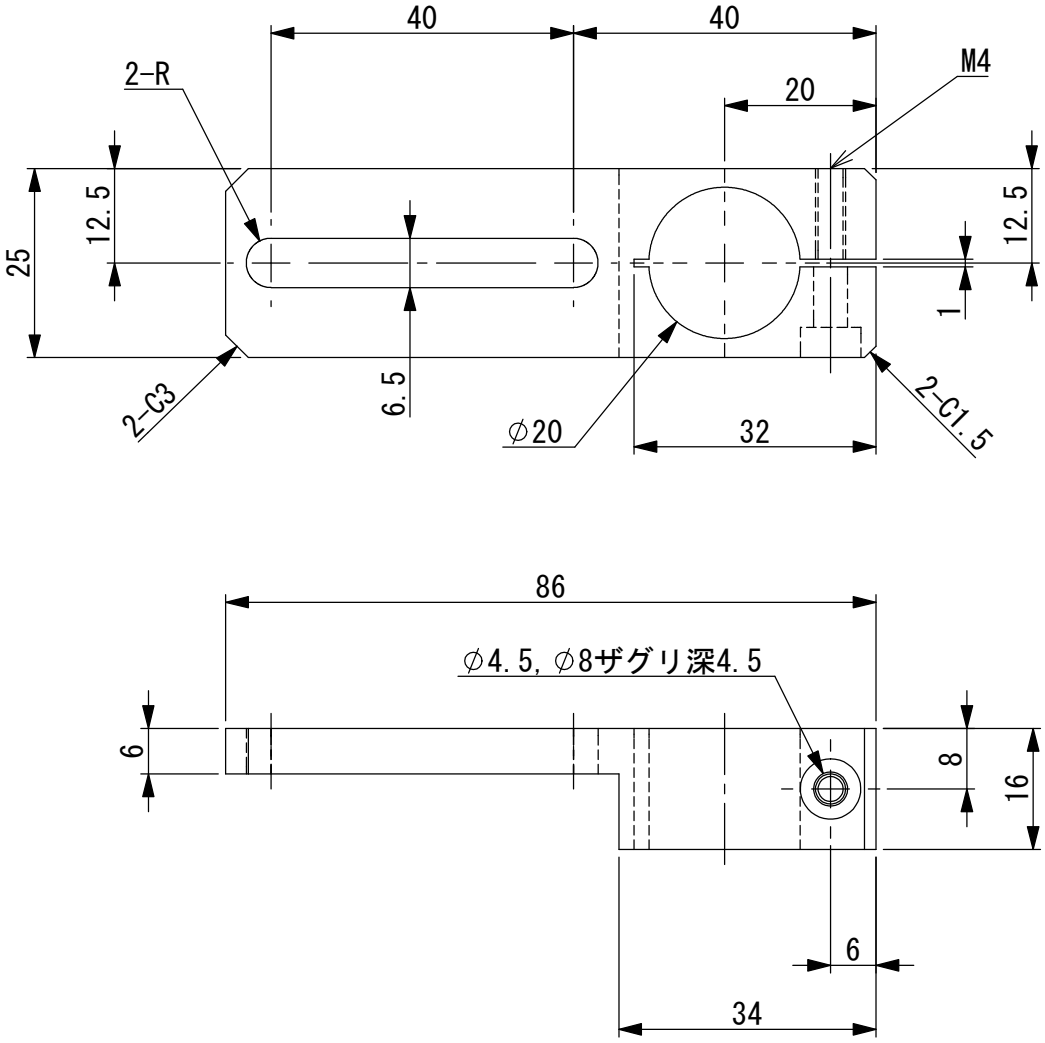

スライド40ブラケット・W・φ20
N01863-114
131137