TANAKA

高圧用/低圧用

ステンレス製

S-LABO S1シリーズ

仕　様

接ガス主要部材質		本体/SUS316L、ダイヤフラム/SUS316L 他/SUS316・フッ素樹脂
使用圧力範囲 MPa	入口側(P1)	0.5～15
	出口側(P2)	0.3MPa計：0.02～0.2
		0.6MPa計：0.02～0.4
		1.0MPa計：0.02～0.6
		1.5MPa計：0.02～1.0
重量		約1.6kg (S1-1VR-1G5G-B1N1)
常用流量 L/min(nor) N2ガス		250 P1=10MPa、P2=1MPaの時 0.2L/min(nor)以下の場合は S2-1をご使用ください。

S1-1VR-1G5G-B1N1

ステンレス製

S-LABO SLシリーズ

仕　様

接ガス主要部材質		本体/SUS316L、ダイヤフラム/SUS316L 他/SUS316・フッ素樹脂	
使用圧力範囲 MPa	入口側(P1)	安全弁無	0.05～1
		安全弁付	0.05～5
	出口側(P2)	0.3MPa計：0.02～0.2	
		0.6MPa計：0.02～0.4	
		1.0MPa計：0.02～0.6	
		1.5MPa計：0.02～1.0	
重量		約1.5kg (SL-1XX-5X6G-1414)	
常用流量 L/min(nor) N2ガス		260 P1=1MPa、P2=0.6MPaの時	

※入口側圧力計付の場合は、最大目盛の2/3または60%に相当する圧力が使用圧力範囲の上限です。

SL-1XX-5X6G-1414

特　長

- 多種類のガスに対応可能な本体材質ステンレス製
- 外部リーク量低減と純度維持のためSUS316Lメタルダイアフラムを採用
- 純度保持のために、クラス10,000のクリーンルームで生産
- 純度保持のために、バルブには真空下使用できるフッ素系グリスを使用
- 出流れ防止のために、入口側にフィルターを内蔵

品名構成

S ① — 1 ② ③ — ④ ⑤ ⑥ ⑦ — ⑧ ⑨ — ⑩ — ⑪

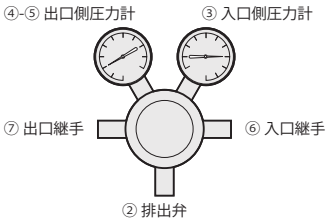

①	本体設計
1	一次側高圧用
L	一次側低圧用

②	O リング材質 (右記選定表参照)
E	EPDM
H	NBR(ハイカ)
N	CR(ネオプレン)
V	FKM(バイトン)

③	排出弁
R	排出弁有
X	未加工

④	入口側圧力計最大目盛	
1	25MPa	S1用
2	15MPa	
3	5.0MPa	SL用
4	2.5MPa	
5	1.5MPa	
6	1.0MPa	
7	0.6MPa	
8	0.3MPa	

⑤	入口側圧力計 ※1 ※2
G	圧力計付
C	連成計付
X	未加工

⑥	出口側圧力計最大目盛
5	1.5MPa
6	1.0MPa
7	0.6MPa
8	0.3MPa

⑦	出口側圧力計
G	圧力計付
C	連成計付

⑧	入口接続
B1	W22-14 右メス
B2	W22-14 左メス
B3	W26-14 右メス
B5	CGA350 メス
B6	20.9-14 左メス
B7	W22.5-14 左オス
P1	PV 付 W22-14 右メス
P2	PV 付 W22-14 左メス
P3	PV 付 W26-14 右メス
P5	PV 付 CGA350 メス
P6	PV 付 20.9-14 左メス
10	NPT1/4 メス
11	M16×1.5 右オス
12	M16×1.5 左オス
13	1/8″ スウェージロック
14	1/4″ スウェージロック
15	4mm スウェージロック
16	6mm スウェージロック
17	1/4″VCR オス
18	1/4″VCR メス
19	Rc1/4（アダプタ）
1A	3/8″ スウェージロック

⑨	出口接続
N0	NV 付 NPT1/4 メス
N1	NV 付 M16×1.5 右オス
N2	NV 付 M16×1.5 左オス
N3	NV 付 1/8″ スウェージロック
N4	NV 付 1/4″ スウェージロック
N5	NV 付 4mm スウェージロック
N6	NV 付 6mm スウェージロック
N7	NV 付 1/4″VCR オス
N8	NV 付 1/4″VCR メス
N9	NV 付 Rc1/4（アダプタ）
NA	NV 付 3/8″ スウェージロック
10	NPT1/4 メス
11	M16×1.5 右オス
12	M16×1.5 左オス
13	1/8″ スウェージロック
14	1/4″ スウェージロック
15	4mm スウェージロック
16	6mm スウェージロック
17	1/4″VCR オス
18	1/4″VCR メス
19	Rc1/4（アダプタ）
1A	3/8″ スウェージロック

⑩		流量計 (オプション)	
Bs	SUS	使用ガス	レンジ(L/min(nor))
	F80	アルゴン	0.05～0.5
F61	F81	アルゴン	0.1～1
F62	F82	アルゴン	0.5～5
F63		アルゴン	1.5～15
F64		アルゴン	2.5～25
	F83	アンモニア	0.05～0.5
	F84	アンモニア	0.1～1
	F85	アンモニア	0.5～5
F65		酸素	1～10
F66		酸素	2.5～25
F67	F86	水素	0.1～1
F68	F87	水素	0.5～5
F69	F88	水素	1～10
F70		水素	2.5～25
	F89	窒素	0.05～0.5
F71	F90	窒素	0.1～1
F72	F91	窒素	0.5～5
F73		窒素	1～10
F74		窒素	2.5～25
	F92	二酸化硫黄	0.05～0.5
	F93	二酸化硫黄	0.1～1
	F94	二酸化硫黄	0.5～5
F76	F95	ヘリウム	0.3～3
F77	F96	ヘリウム	1～10
	F97	硫化水素	0.1～1
	F98	硫化水素	0.5～5

⑪	その他仕様 オプション
00	ヘリウムリークテスト実施（オプション）
02	亜酸化窒素ガス用
03	硫化水素ガス用(SUSのみ)

ガス別選定表

ガス	化学式	分子量 ＼ O リング記号	E	N	V
亜酸化窒素	N_2O	44.01	●1,3		
アセチレン	C_2H_2	26.04	●		
アルゴン	Ar	39.95			●
アンモニア	NH_3	17.03	●		
一酸化炭素	CO	28.01			●
一酸化窒素	NO	30.01			●
エタン	C_2H_6	30.07			●
エチレン	C_2H_4	28.05	●1		
塩化エチル混合ガス	C_2H_5Cl	54.52			●
塩化水素	HCl	36.47			
塩化ビニル混合ガス	$CH_2=CHCl$	62.50			●
塩化メチル混合ガス	CH_3Cl	50.49			●
塩素	Cl_2	70.91			
キセノン	Xe	131.29			●
空気	-	28.97			●
クリプトン	Kr	83.80			●
酸化エチレン	C_2H_4O	44.05	●		
酸素	O_2	32.00			●
シクロプロパン混合ガス	C_3H_6	42.08			●
臭化エチル混合ガス	C_2H_5Br	108.97			●2
臭化水素混合ガス	HBr	90.91			
臭化メチル混合ガス	CH_3Br	94.94			●2
水素	H_2	2.02			●
窒素	N_2	28.01			●
二酸化硫黄	SO_2	64.06	●		
二酸化炭素	CO_2	44.01			●1,3
二酸化窒素混合ガス	$N_2O_4(NO_2)$	46.01			●
ネオン	Ne	20.18			●
1,3-ブタジエン	$CH_2=CHCH=CH_2$	54.09			●
iブタン	$CH(CH_3)_3$	58.12			●
nブタン	$CH_3(CH_2)_2CH_3$	58.12			●
ブテン	$CH_3CH_2CH=CH_2$	56.11			●
プロパジエン混合ガス	$CH_2=C=CH_2$	40.07			●
プロパン	C_3H_8	44.01			●
プロピレン	$CH_2=CHCH_3$	42.08			●
フロン11	CCl_3F	137.40			●
フロン12	CCl_2F_2	120.90	●		
フロン13	$CClF_3$	104.46			●
フロン13B1	$CBrF_3$	148.91			●
アセトアルデヒド混合ガス	CH_3CHO	44.10	●		
メタンチオール混合ガス	CH_3SH	48.10	●		
ジメチルエーテル混合ガス	CH_3OCH_3	46.10	●		
メチルアミン混合ガス	CH_3NH_2	31.10	●		
フロン14	CF_4	88.00			●1
フロン21	$CHCl_2F$	102.92		●	
フロン22	$CHClF_2$	86.48	●		
フロン23	CHF_3	70.01		●	
ヘキサン混合ガス	C_6H_{14}	86.20			●
ヘキセン混合ガス	C_6H_{12}	84.16			●
ヘリウム	He	4.00			●
ペンタン混合ガス	$CH_3(CH_2)_2CH_3$	72.15			●
メタン	CH_4	16.04			●1
メチルアセチレン混合ガス	$CH_3C=CH$	40.06			●
硫化カルボニル混合ガス	COS	60.07			●
硫化水素	H_2S	34.08	●3		
六フッ化硫黄	SF_6	146.05			●

●1 1L/min(nor)以下でご使用ください。
●2 0.5%以下の混合ガスにご使用ください。
●3 亜酸化窒素、アセチレン、エチレン、硫化水素、六フッ化硫黄ガス二酸化炭素に使用する場合はお問い合わせください。

ご注意

※1 フルスケール2.5MPa以上の圧力計は連成計にできません
※2 ①で1：一次高圧用を選択した場合は、X：未加工を選択することはできません
● 『PV』はパージバルブ(オプション)、『NV』はニードルバルブを意味しています
● 流量計付きの湯合は流量計の出口にニードルバルブがついておりますので、NV付の記号を選択してください
● 出口継手がM16×1.5の時は、ナットとホースロ(1/4"パイプ形状とJIS2号形状の2種類)が付属します
● 出入口継手材質、及び圧力計ブルドン管の材質は、基本的に本体材質と同じです
● 二次側圧力を1.0MPa以上でご使用する場合、高圧ガス製造設備に該当します。
高圧ガス保安法への対応をお願いします。
● 圧力調整器に取り付けてある排出弁は製品保護のためのものであり、高圧ガス保安法で規定する安全弁ではありません。高圧ガス保安法に規定する安全弁は必要に応じて別途設置してください。

日酸TANAKA株式会社

流量特性

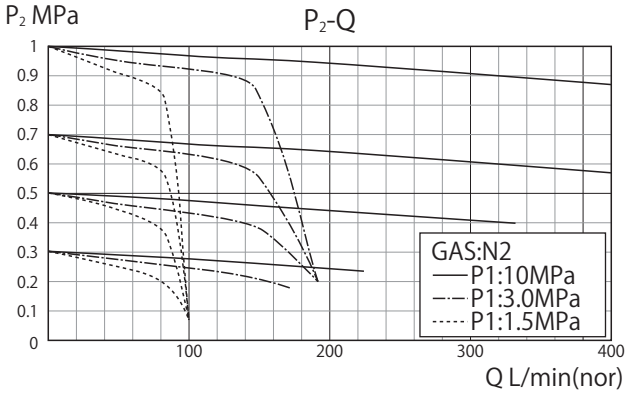

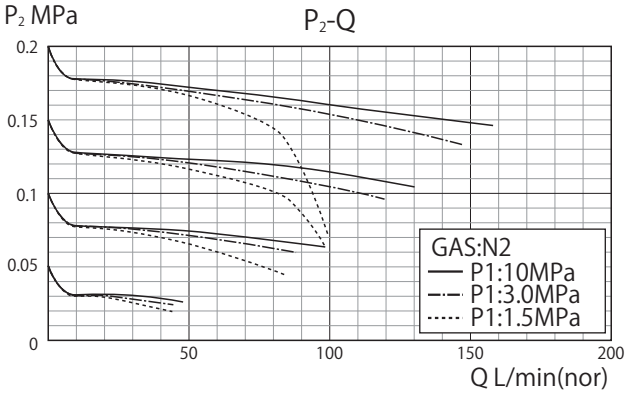

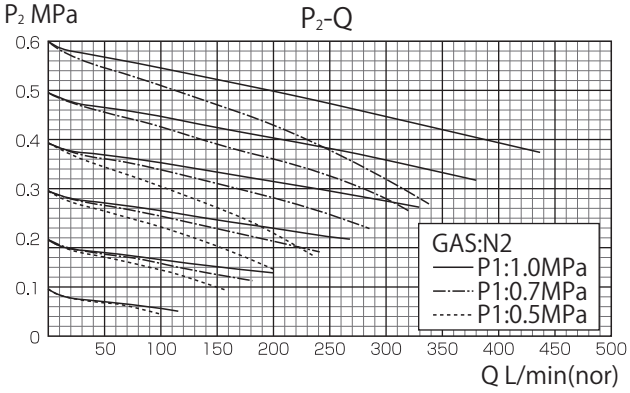

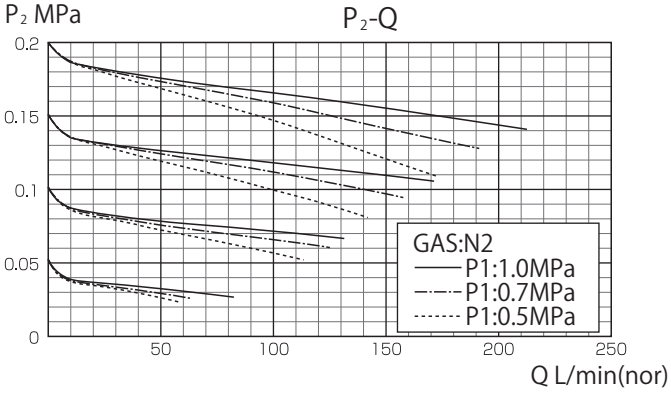

外観図

S1−1VR−□G□G−B1N1

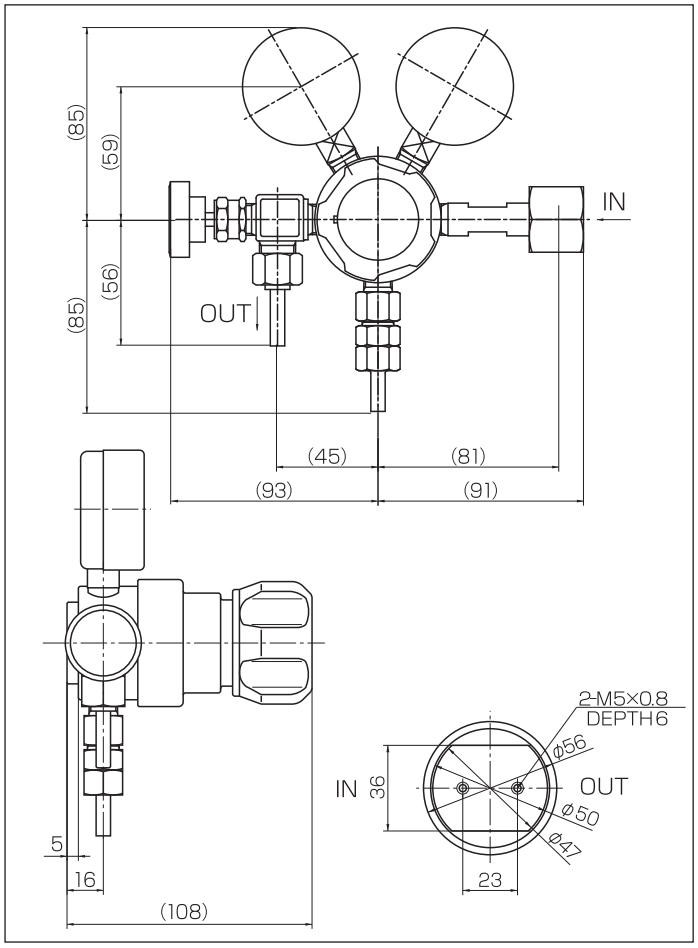

SL−1XX−5X□G−1414

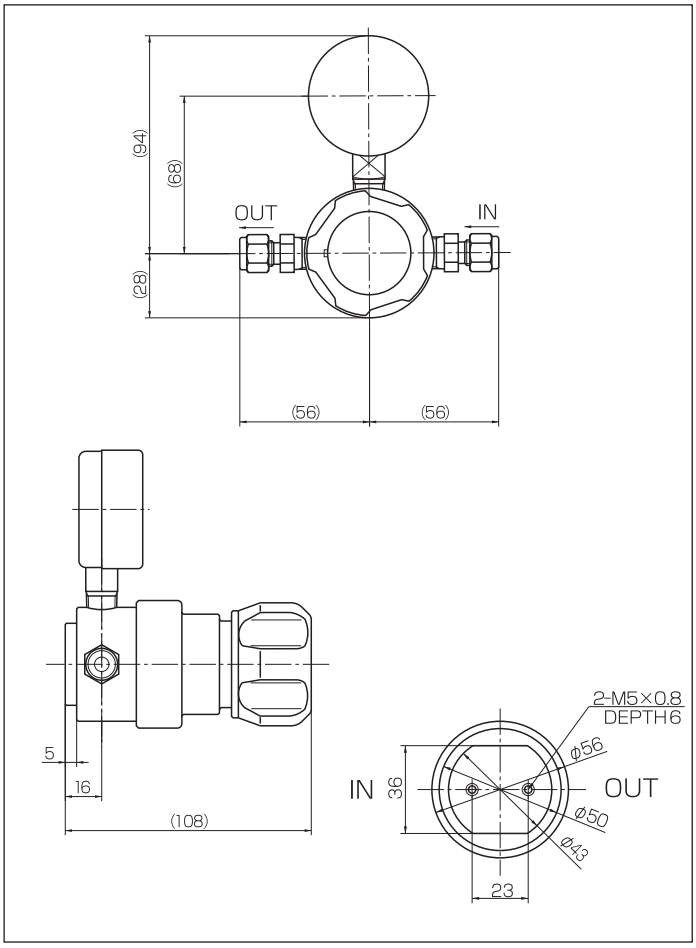

日酸TANAKA株式会社

アクセサリ

■ 流量計
S-LABO シリーズ専用として設計された流量計です。
クリーンルーム内で洗浄組み立てしており、ガスの純度保持に優れます。
オプションでヘリウムリークテスト対応可能。

■パージバルブ
毒性、腐食性ガス使用後に圧力調整器や配管内の残留ガスをパージ。容器交換時の安全性を確保します。
クリーンルーム内で洗浄組み立てしており、ガスの純度保持に優れます。
オプションでヘリウムリークテスト対応可能。

ラインアップ

分析、研究における高純度ガス供給をトータルにサポートする S-LABO 調整器ファミリー

■ S-LABO II LAB1/LABLシリーズ

幅広い製品を在庫しておりお急ぎのご要望に応えます

在庫品にご希望の製品がない場合、変換継手等ご提案いたします。

是非ご相談ください

■ 0 シリーズ

重量わずか 650g 以下の小型、軽量の調整器です。

内容積も小さいので、デッドスペースを極限まで小さく出来ます。

■ 二段減圧仕様

二段減圧構造により、一次圧が変化しても二次圧の変動はほとんどありません。

0.2L/min(nor) 以下の小流量供給にも最適です。

■ M シリーズ

本体材質に耐食性の高いモネルを採用し、高腐食性のガスでの仕様に対応した調整器です。

腐食性の高さから SUS でも使用できない場合に最適です。

⚠ ご注意　正しくお使いいただくために、ご使用の前に必ず「取扱説明書」をよくお読みください。

本製品は改良のために、仕様など内容を予告なく変更する場合があります。

日酸TANAKA株式会社
http://nissantanaka.com
制御機器事業部 営業部

R-192A '19.12 PAC1000①