TB156･TB159･TB163･TB164シリーズ (JIS協約型･2P)

掲載頁 負荷接続台数 1576 | 結線図 1573 | 機能･用語 1567

協約型2Pサイズ、負荷のコントロールもきめ細かく行えます。
クォーツモータ式(停電補償付)と交流モータ式(停電補償なし)をご用意しました。

クォーツモータ式

〈24時間式〉
㊀ **TB 15601K**(AC100-220V)
希望小売価格 **15,600**円〈税抜〉

〈週間式〉
Ⓜ **TB 16301K**(AC100-220V)
希望小売価格 **17,800**円〈税抜〉

交流モータ式

〈24時間式〉(停電補償なし)
Ⓜ **TB 159101K**(AC100V用)
希望小売価格 **10,000**円〈税抜〉
Ⓜ **TB 159201K**(AC200V用)
希望小売価格 **10,000**円〈税抜〉

〈週間式〉(停電補償なし)
Ⓜ **TB 164101K**(AC100V用)
希望小売価格 **11,350**円〈税抜〉
Ⓜ **TB 164201K**(AC200V用)
希望小売価格 **11,350**円〈税抜〉

注)交流モータ式は周波数を正しく設定してご使用ください。

特　長

1.300時間停電補償付がおすすめ
(TB15601K･TB16301Kのみ)。
2.動作設定の最小間隔は15分間隔
(24時間式のみ)。
3.便利な「入ー自動ー切」スイッチ付。

寸法図

●本図はTB159シリーズです。TB156･TB163･TB164シリーズも外形寸法は同じです。　寸法表示単位：mm

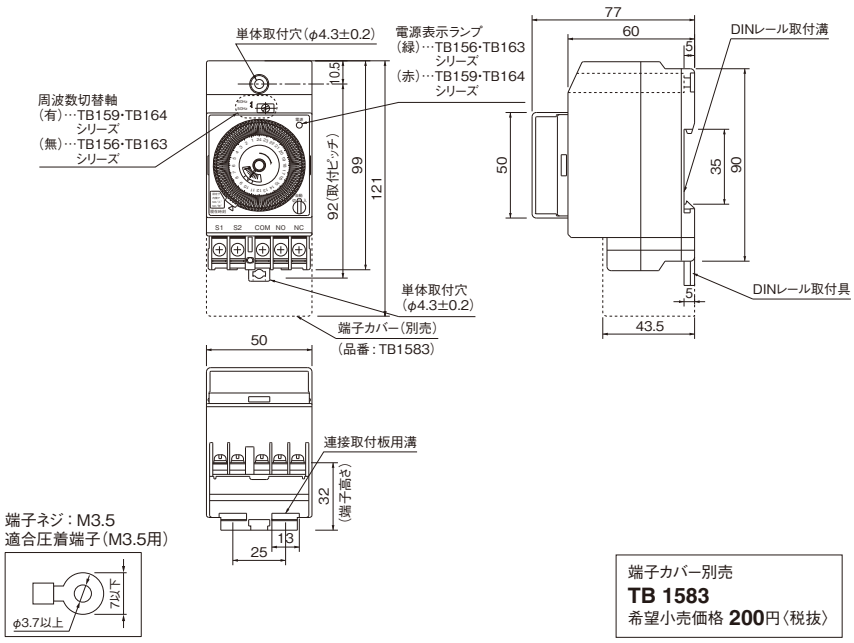

端子カバー別売
TB 1583
希望小売価格 **200**円〈税抜〉

TB261N･TB291Nシリーズ 24時間式(JIS協約型･2P)

掲載頁 負荷接続台数 1576 | 結線図 1573･1574 | 機能･用語 1567

白熱灯負荷容量12Aに対応。(TB291Nシリーズのみ)
取り付け方向が自在なので、盤の設計･結線作業が容易です。

表示部クルット機構

電子式

Ⓜ **TB 261101N**(1回路型)
希望小売価格 **15,700**円〈税抜〉
Ⓜ **TB 261201N**(2回路型)
希望小売価格 **23,000**円〈税抜〉

高容量15A仕様

Ⓜ **TB 291N**(1回路型)
希望小売価格 **20,200**円〈税抜〉

特　長

1.高容量タイプもラインアップ
(TB291Nシリーズのみ)。
2.10年間の停電補償付。
3.便利な「入ー自動ー切」スイッチ付。
4.モーメンタリー動作機能を内蔵。
5.2回路型は回路ごとに異なる設定が可能。
6.日渡り制御もできます。

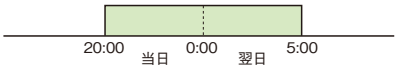

寸法図

●本図はTB261Nシリーズです。TB291Nシリーズも外形寸法は同じです。　寸法表示単位：mm

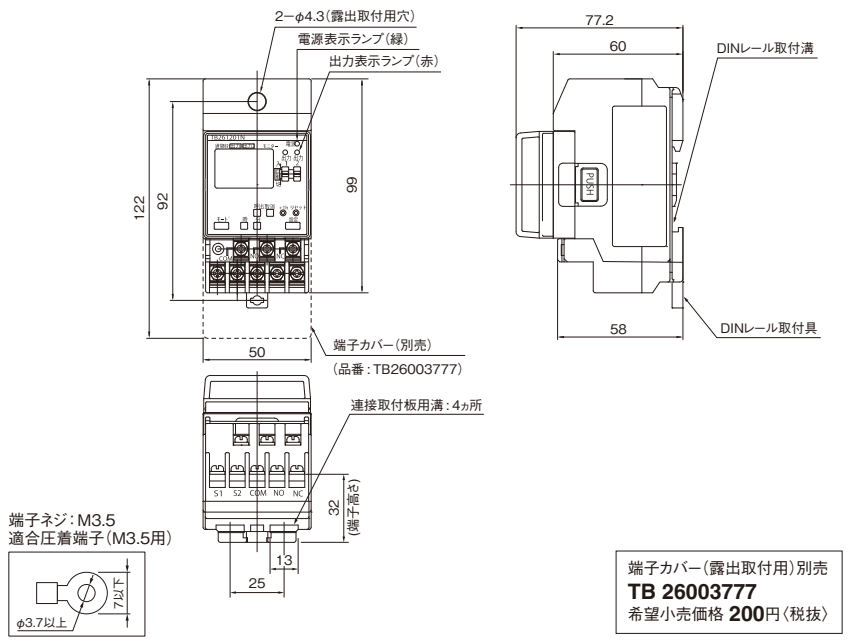

端子カバー(露出取付用)別売
TB 26003777
希望小売価格 **200**円〈税抜〉