図番	150425-2008	図名	JISすきまゲージリーフ 150B0.25

（ 単位:mm ）

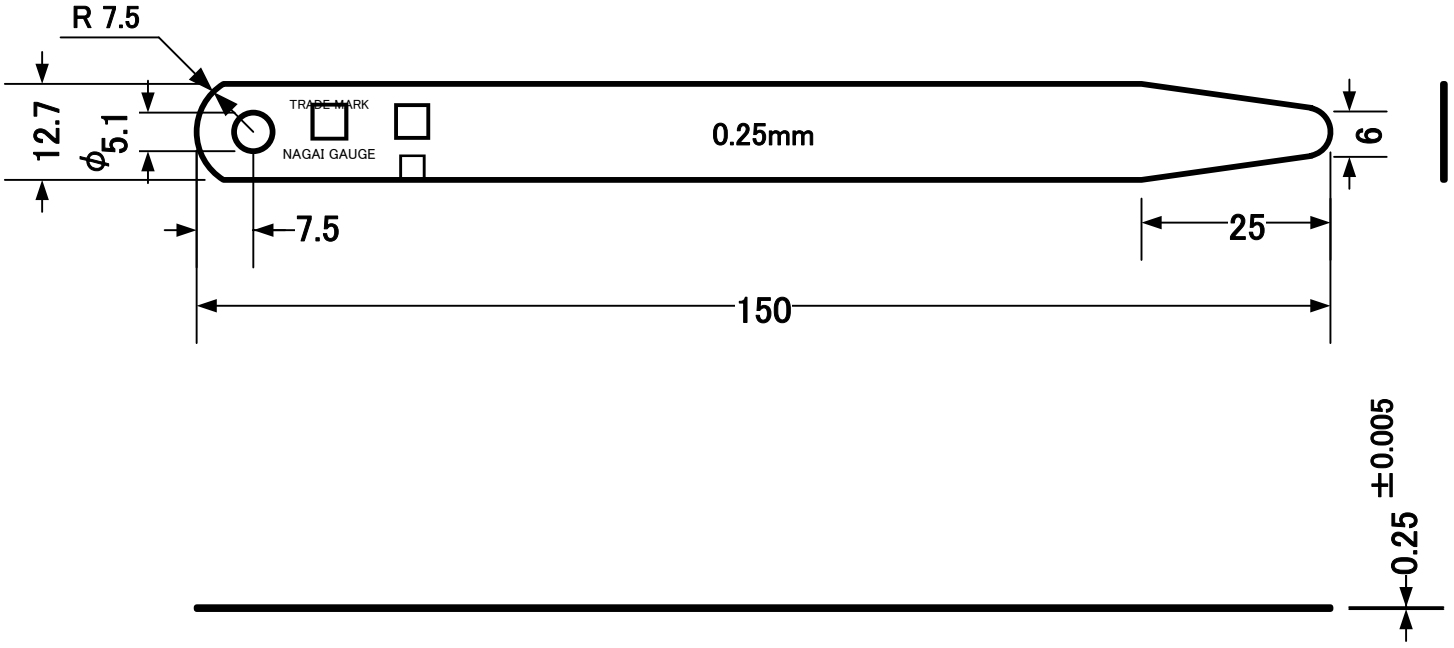

注:リーフ単体の場合は、リーフ裏面に認証番号・製造番号を表示する。
尚、厚さの表示・各マーク・各番号・記号の大きさ・形状・表示位置は
実際の製品とは多少異なります。

縮尺	1/1	設計	S.Nagai 2009/02/25	製図	S.Nagai 2009/02/25	検図		承認		SK 85		焼入れ焼戻し Hv 400以上	
										材 質	数 量	処 理	そ の 他

日本工業規格表示認証工場　　株式会社　永井ゲージ製作所