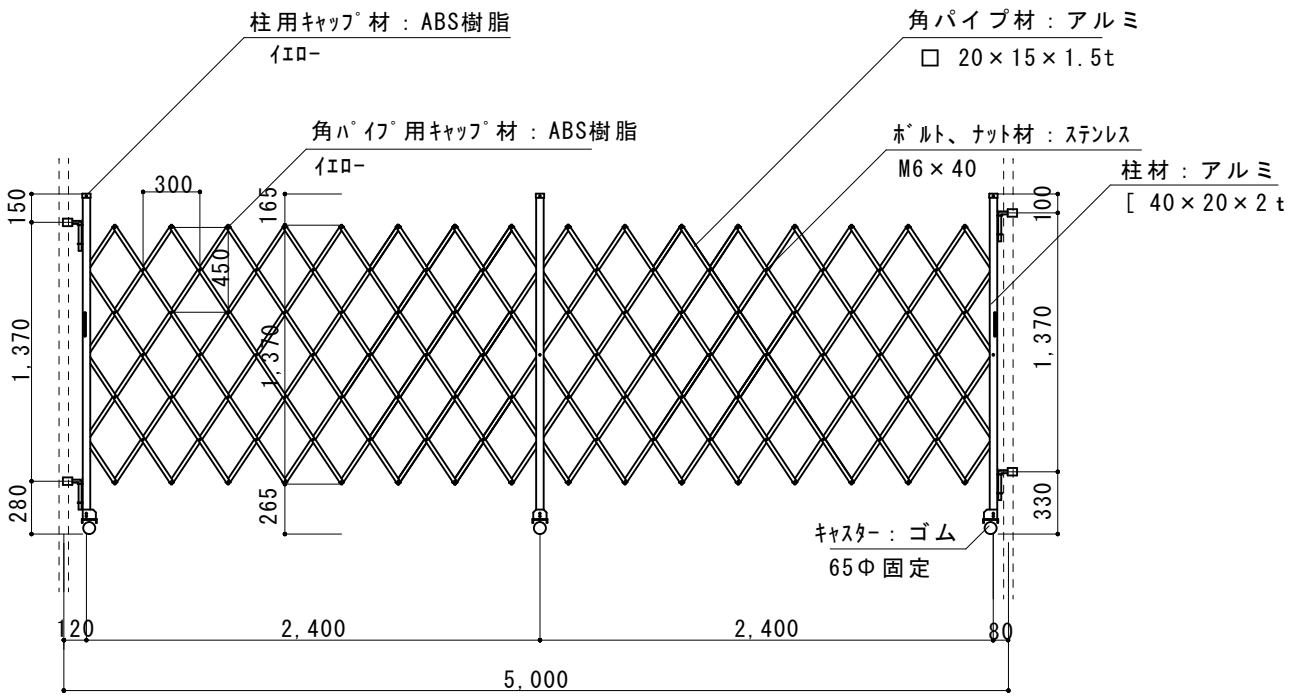

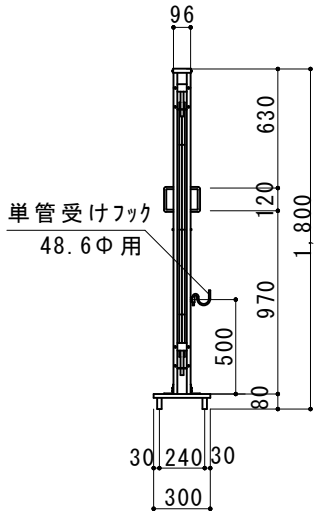

（注：落とし棒はオプション品となります）

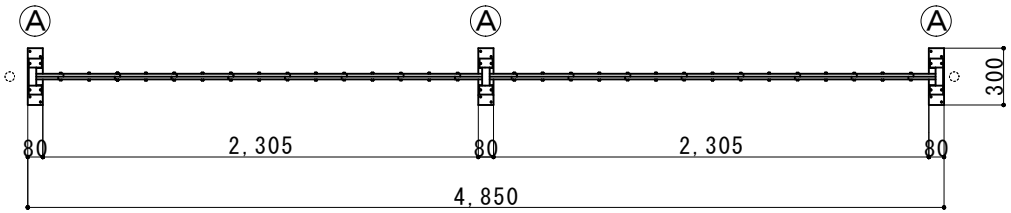

縮 尺	1/40	作図日	
名 称	ｱﾙﾐｷｬｽﾀｰｹﾞｰﾄ 18AYS-48-24		
ゲート工業 株式会社		作図者	