番号	部品名	数量	材質
1	天板	1	SPCC t0.8
2	天骨	1	SPCC t0.5
3	地板	1	SPCC t0.7
4	アジャスター取付板	2	SPCC t1.2
5	側板	2	SPCC t0.7
6	裏板	1	SPCC t0.7
7	前支柱板 R・L	2	SPCC t1.2
8	後支柱板	2	SPCC t1.0
9	棚板	4	SPCC t0.7
10	棚骨	8	SPCC t0.5
11	棚受	16	SPCC t1.6
12	アジャスター	4	スチール
13	連結キャップ	4	樹脂

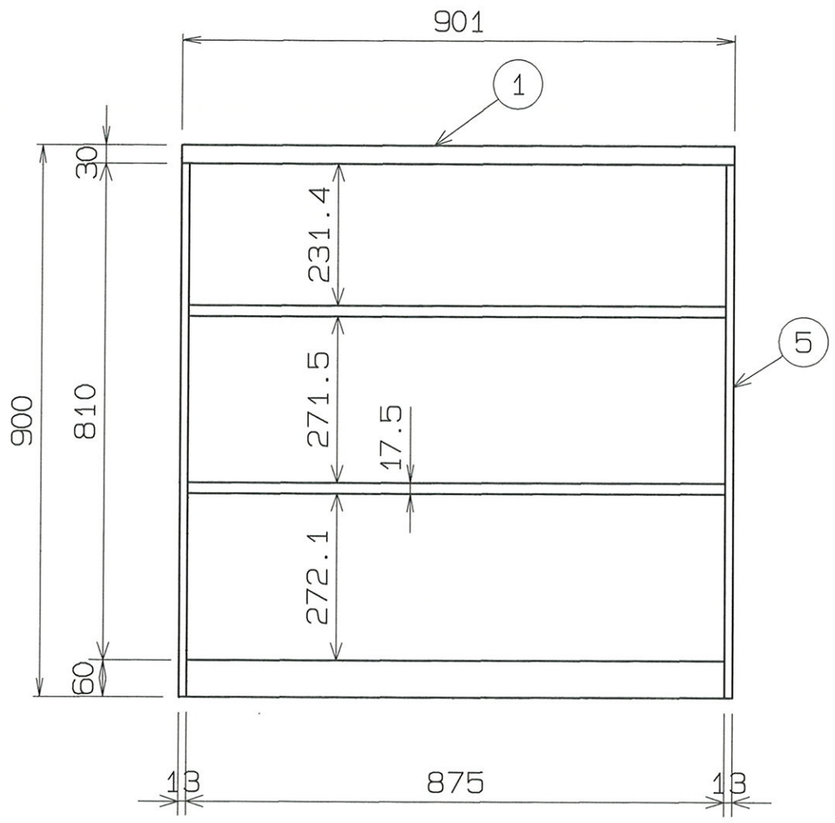

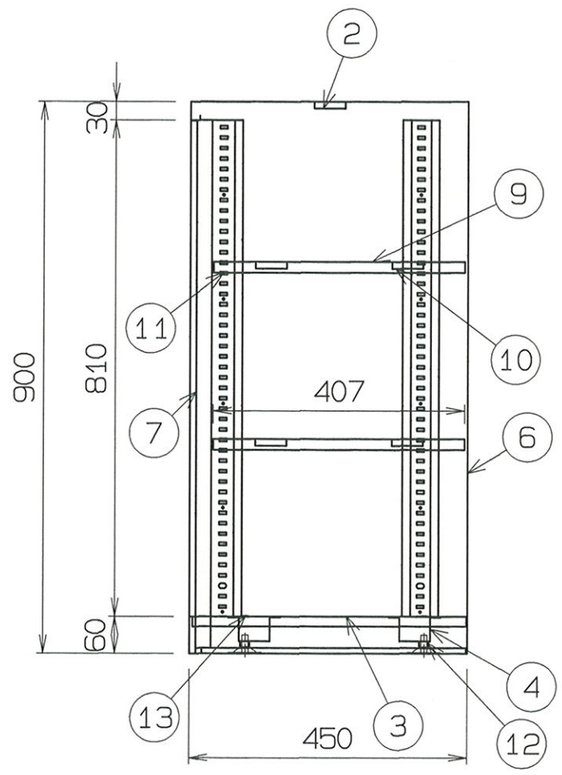

生産工場	656500
納入形態	完成品
塗装色	ニューグレー
大日本塗料製	メラミン焼付
塗料製品名	デリコン#300−5分艶
マンセル近似値	5Y−7.5/1

備考

自重: 29Kg
梱包サイズ: W915XD460XH910
梱包数: 1
梱包重量: 30Kg
1台当りの最大荷重: 180Kg
1段当りの均等荷重: 70Kg

備考	承認	検図	設計	TRUSCO トラスコ中山株式会社	設計年月日	全葉	受入No.	302CF	Scale
	吉尾		堀		2008 12/10		0845	図面名称 F型コンテナーケース	1/10