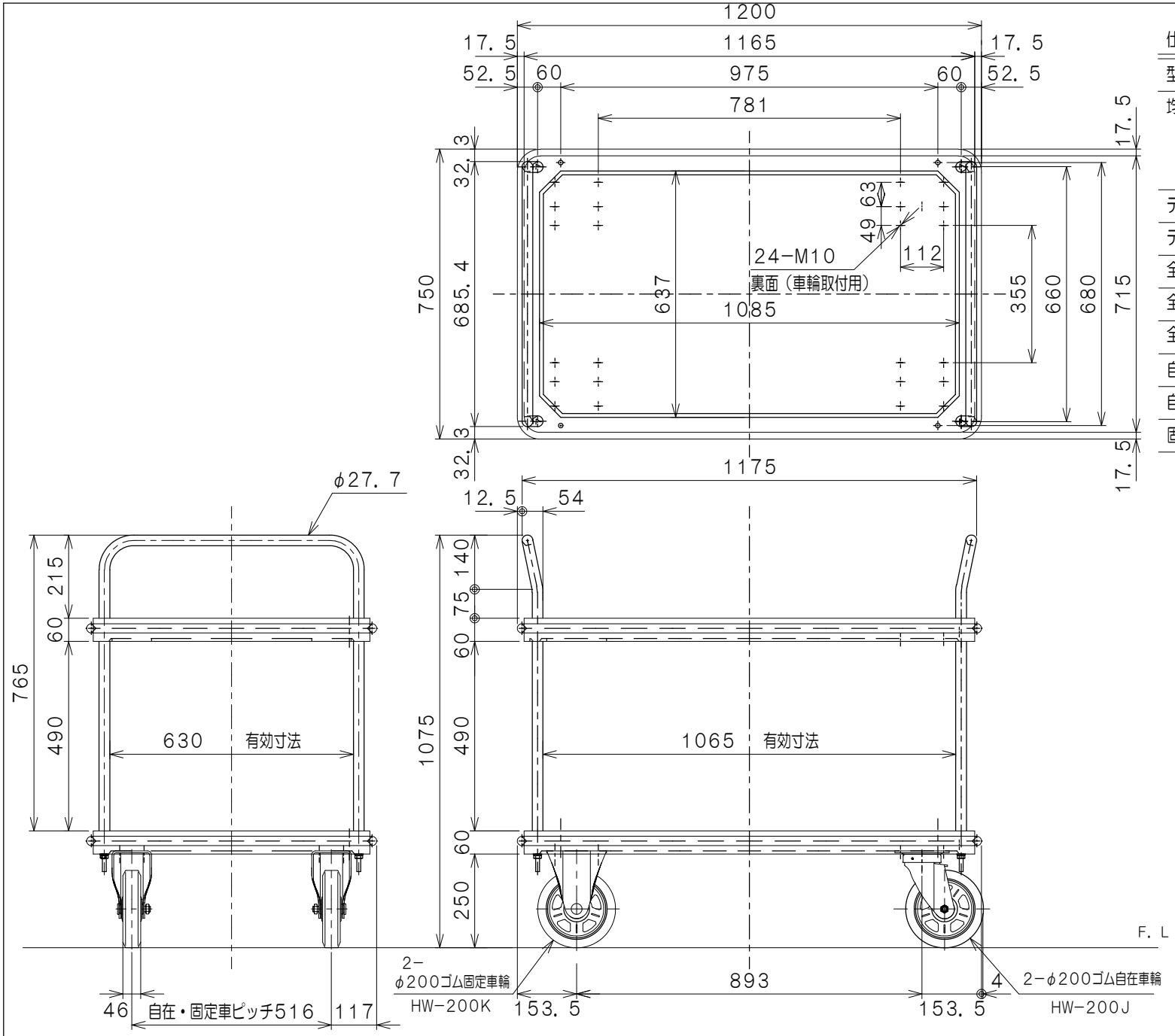

仕　様

型　式	5054EBN	
均等荷重	550	Kg
	上段 180	Kg
	下段 370	Kg
テーブル寸法	1200L × 750W	mm
テーブル高さ	310	mm
全　長	1200	mm
全　幅	750	mm
全　高	1075	mm
自　重	約 79.1	Kg
自在キャスター	HW-200J φ200	
固定キャスター	HW-200K φ200	

図　番	
用　紙	B－4
縮　尺	1/12

作成日	2008. 5. 30	検図	TRUSCO トラスコ中山株式会社	品名	ハイグレード台車（2段式両袖タイプ）	品番	505EBN