	部品名	材料	表面処理	図番	数量	備考
1	ボルト	SS400相当	三価クロメート	B-000SB16TW001	1	
2	受皿	SPCC	三価クロメート	U-000AU16TW001	1	
3	ナット(1種)	SS400相当	三価クロメート	N-001NT16TW001	2	

※品質に影響しない外観上の傷や変色などは良品といたします。

品番	L1	L2
A-16-65	65	92
A-16-75	75	102
A-16-100	100	127
A-16-130	130	157
A-16-150	150	177
A-16-180	180	207
A-16-200	200	227

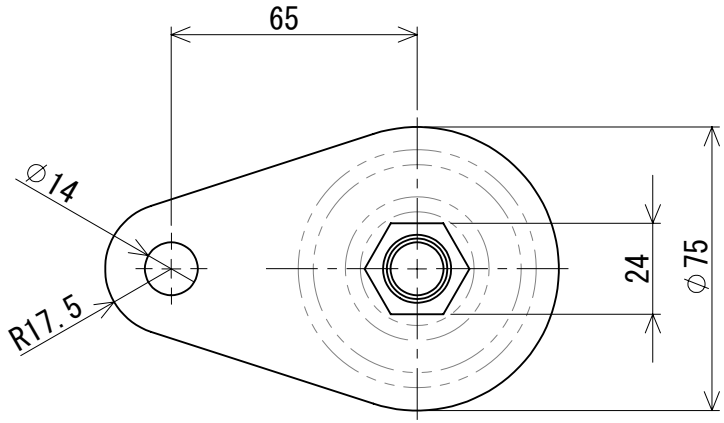

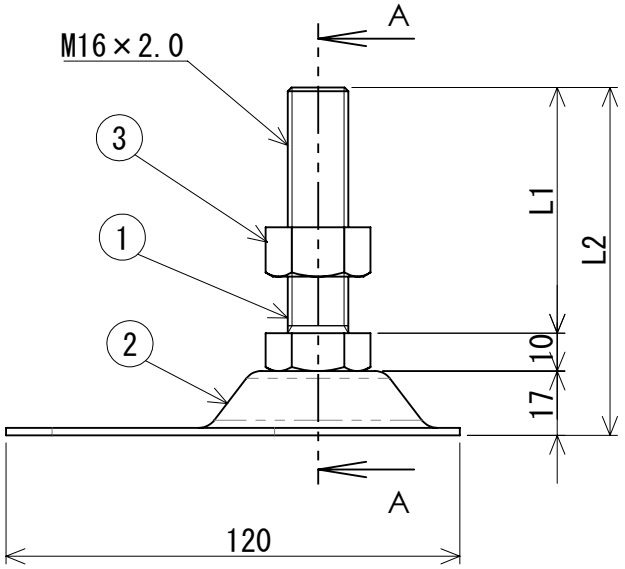

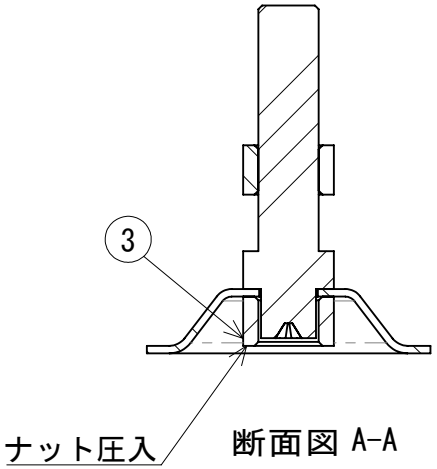

断面図 A-A

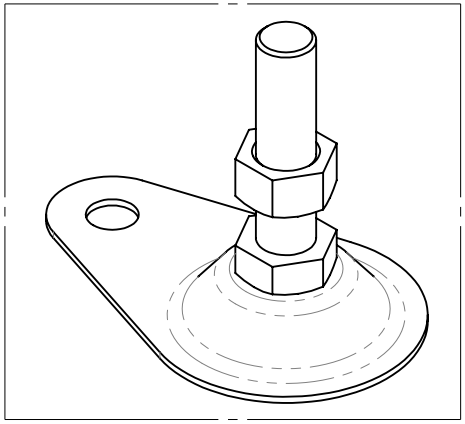

図 法	第三角法	尺 度	1/2	日 付	2024/02/01	商品名	A-16
寸法公差	-	設 計	K.CYOU	ダイワアドテック株式会社 Daiwa Adtech co.,ltd.			
単 位	mm	検 図	S.ISHIBASHI			図 番	A-0000A16TW001
用 紙	A4	承 認	T.TAMAOKI				

No.	日付	改 訂 来 歴	改訂者	承認者