出図
'24.10.18
アクアシステム(株)

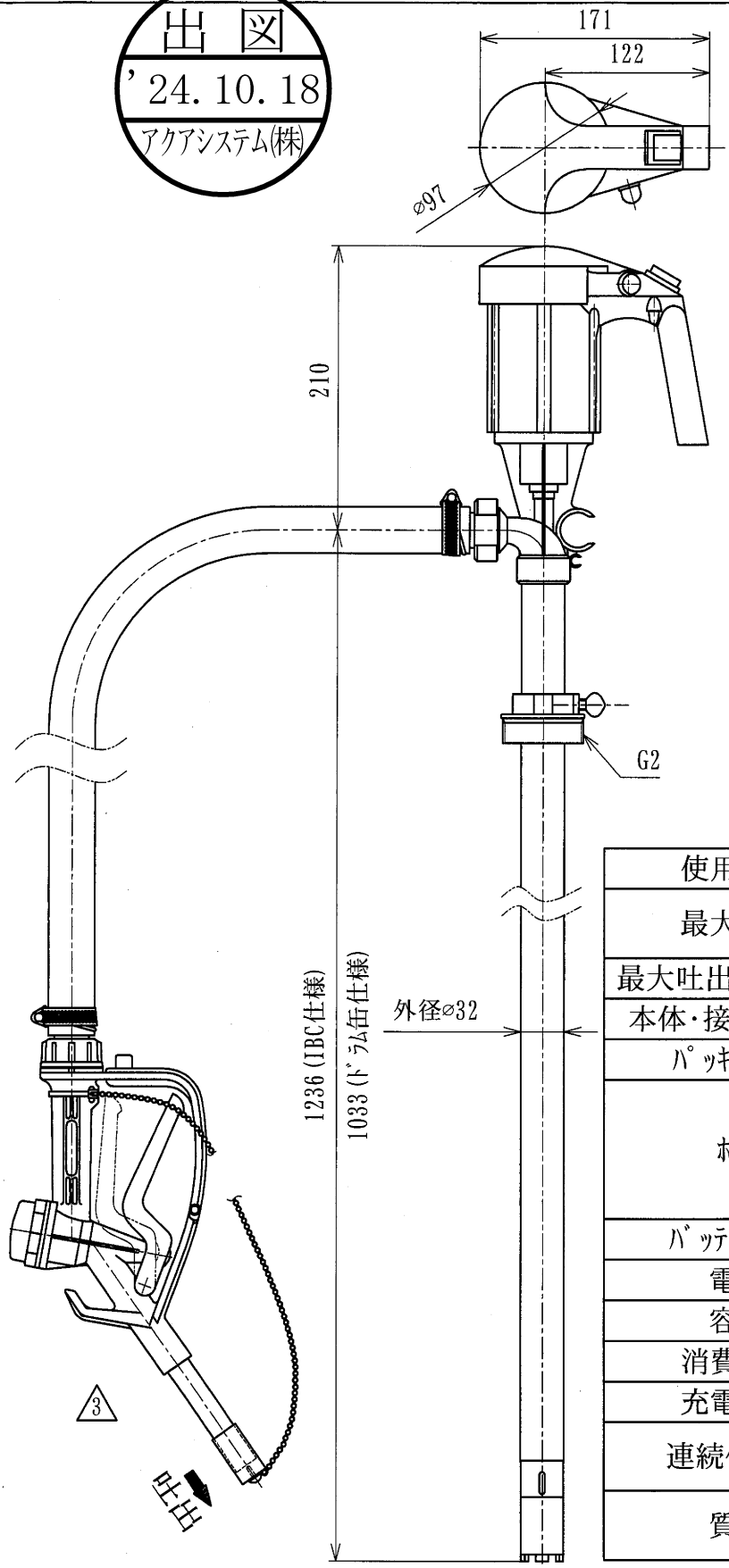

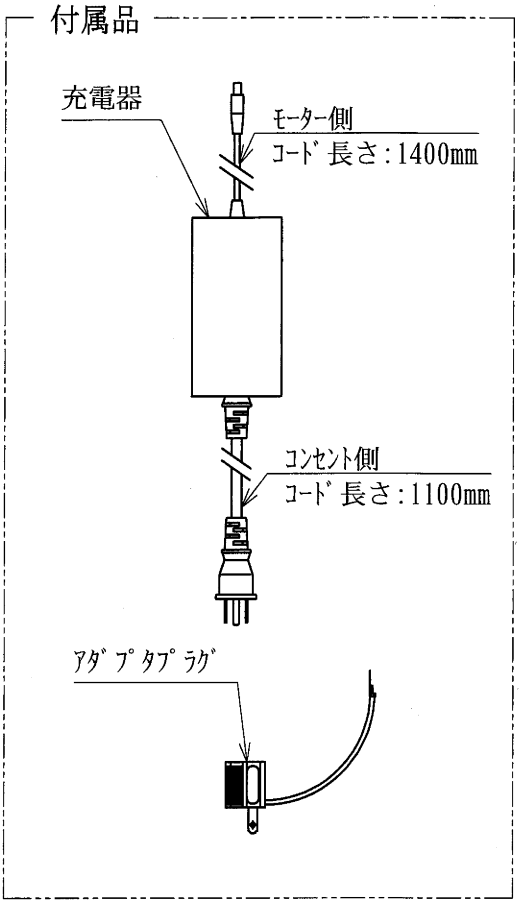

使用液体	アドブルー
最大揚程	HIGH:4m(清水時) LOW :2m(清水時)
最大吐出量(1cP時)	30L/min(HIGH) 2
本体・接液部材質	PP/SUS316/PTFE/ETFE
パッキン材質	FKM
ホース	強化PVCホース 1 内径φ25, L=2000m(Ad-1L)
	強化PVCホース 1 内径φ25, L=3000m(Ad-2L)
バッテリータイプ	リチウムイオンバッテリー
電圧	10.8V
容量	3.200mAh
消費電力	150W
充電時間	2時間
連続使用時間	HIGH:20分 LOW:50分 1
質量	3.0kg(Ad-1L) 3.3kg(Ad-2L) 1 2

長/MANAGER 田島	検図/CHECK 山本	来歴/CAREER 改1 設変22-001 (22.02.03) 誤記訂正 竹元 改2 設変22-110 (22.08.29) 仕様表修正 竹元 改3 (24.10.09) AQTVによるAutoCAD化・現行に合わせガン形状変更 竹元	適用機種 MODEL	Ad-1L	Ad-2L	材質 MATERIAL	図中
担当/CHIEF	製図/DRAW 眞野		個数 QTY	1	1	尺度 SCALE	1:5
			品名 NAME	Ad-1L/Ad-2L 外形図		投影法 ANGLE	三角法 3RD / A4
写図/TRACE	作成日/DATE 18.04.11	アクアシステム株式会社 AQUA SYSTEM CO., LTD.	品番 CODE No	ADST005100 (Ad-1L) ADST005200 (Ad-2L)	図番 DRWG. No	S-00264 3