	A	B
AEWD-1575	750	50
AEWD-1590	900	125

	名称	数量	備考
1	天板	1	導電性メラミン張　パーチクルボード
2	上横桟	2	SPHC t1.6
3	脚	2	SPHC t1.6
4	下棚	1	SPCC t0.7
5	アジャスター	4	AJG16-40-60
6	上枠補強	1	SPHC t1.6

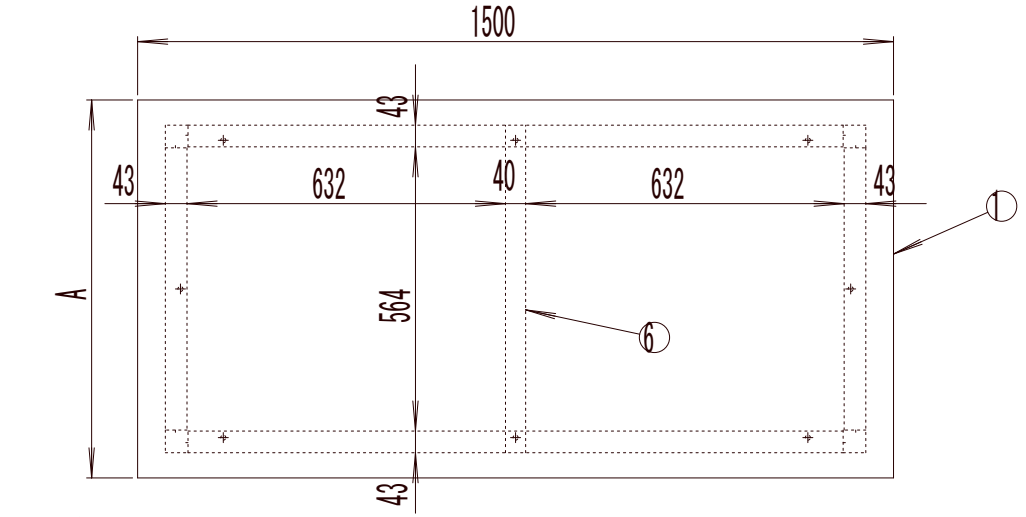

納入形態:ノックダウン
塗装色:本体 ダークグレー
マンセル近似値:本体 N-3

AEWD-1575

自重:41.5kg
梱包サイズ(梱包数 3):
天板 1570×760×35
桟 1420×275×60
脚 725×675×115
梱包重量:天板 23.5kg
桟 8.5kg
脚 9.5kg
表示耐荷重:500kg

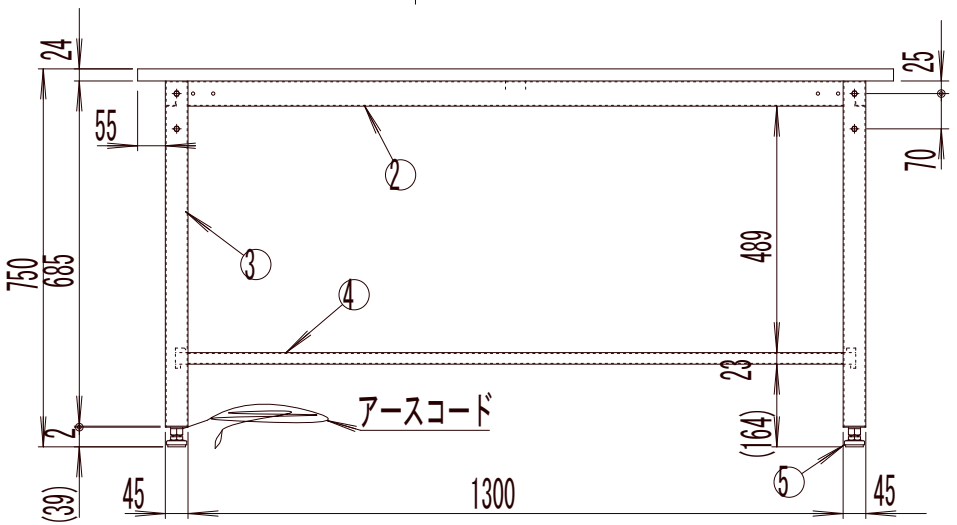

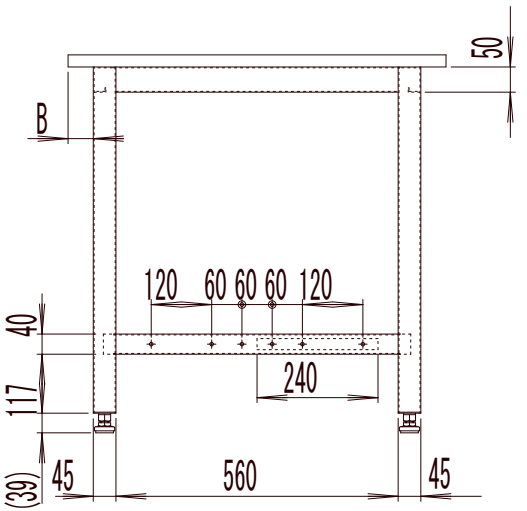

AEWD-1590

自重:48kg
梱包サイズ(梱包数 3):
天板 1570×910×35
桟 1420×275×60
脚 725×675×115
梱包重量:天板 30kg
桟 8.5kg
脚 9.5kg
表示耐荷重:500kg

備考	承　認	検図	設計	TRUSCO トラスコ中山株式会社	設計年月日	全　葉	受入 No.	導電性作業台	Scale
			井上		2008.8.18			図面名称 AEWD-1575, 1590	1:15