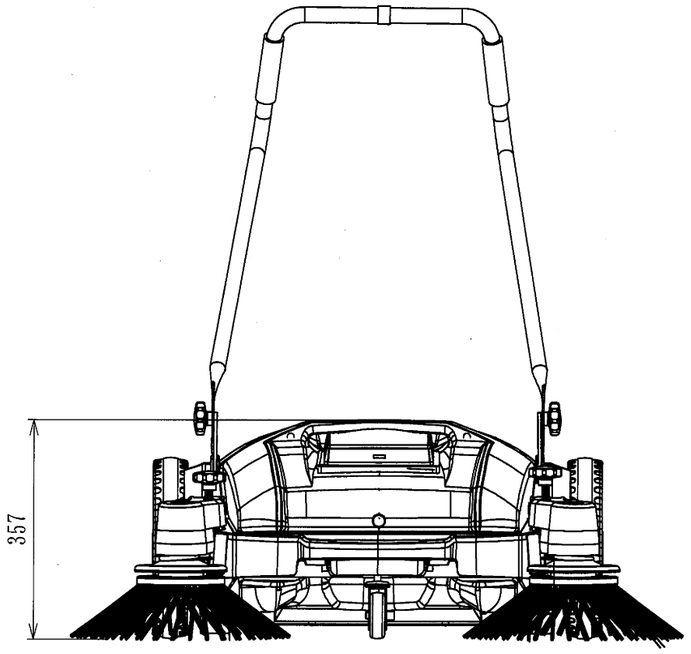


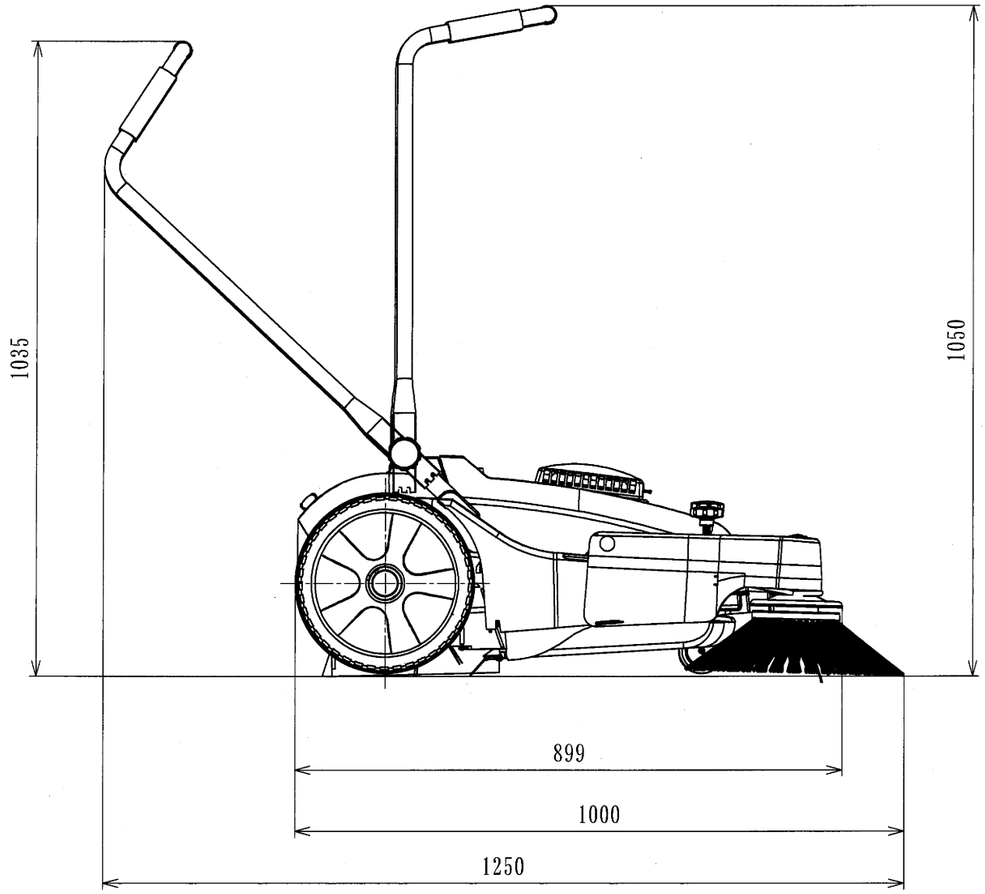


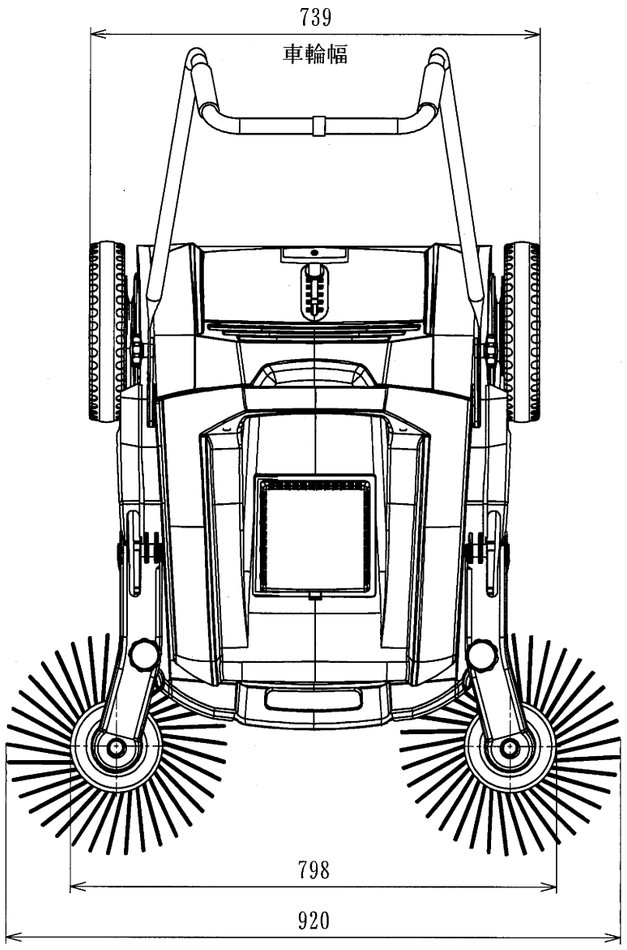


出 図
'26.04.16
アクアシステム㈱

| | | | | | | | | | |
|---|---|---|---|---|---|---|---|---|---|
| 長/MANAGER 田島 | 検図/CHECK 山本 | 来歴/CAREER | 適用機種 MODEL | AJL 920F | | | | | 材質 MATERIAL | — |
| 担当/CHIEF | 製図/DRAW 山本沙 | | 個数 QTY | 1 | | | | | 尺度 SCALE | 1:10 |
| | | | 品名 NAME | AJL920F 外形図 | | | | | 投影法 ANGLE | 三角法 3RD A3 |
| 写図/TRACE | 作成日/DATE 26.04.16 | アクアシステム株式会社 AQUA SYSTEM CO., LTD. | 品番 CODE No | ECSW202100 | | | 図番 DRWG. No | S-00561 | | |