仕様	折りたたみハンドル	
型式	AL21−0960	
均等荷重	200	kg
テーブル寸法	900L×600W	mm
テーブル高サ	154	mm
全長	924	mm
全幅	610	mm
全高	869	mm
	238（折りたたみ時）	mm
自重	10.5	kg

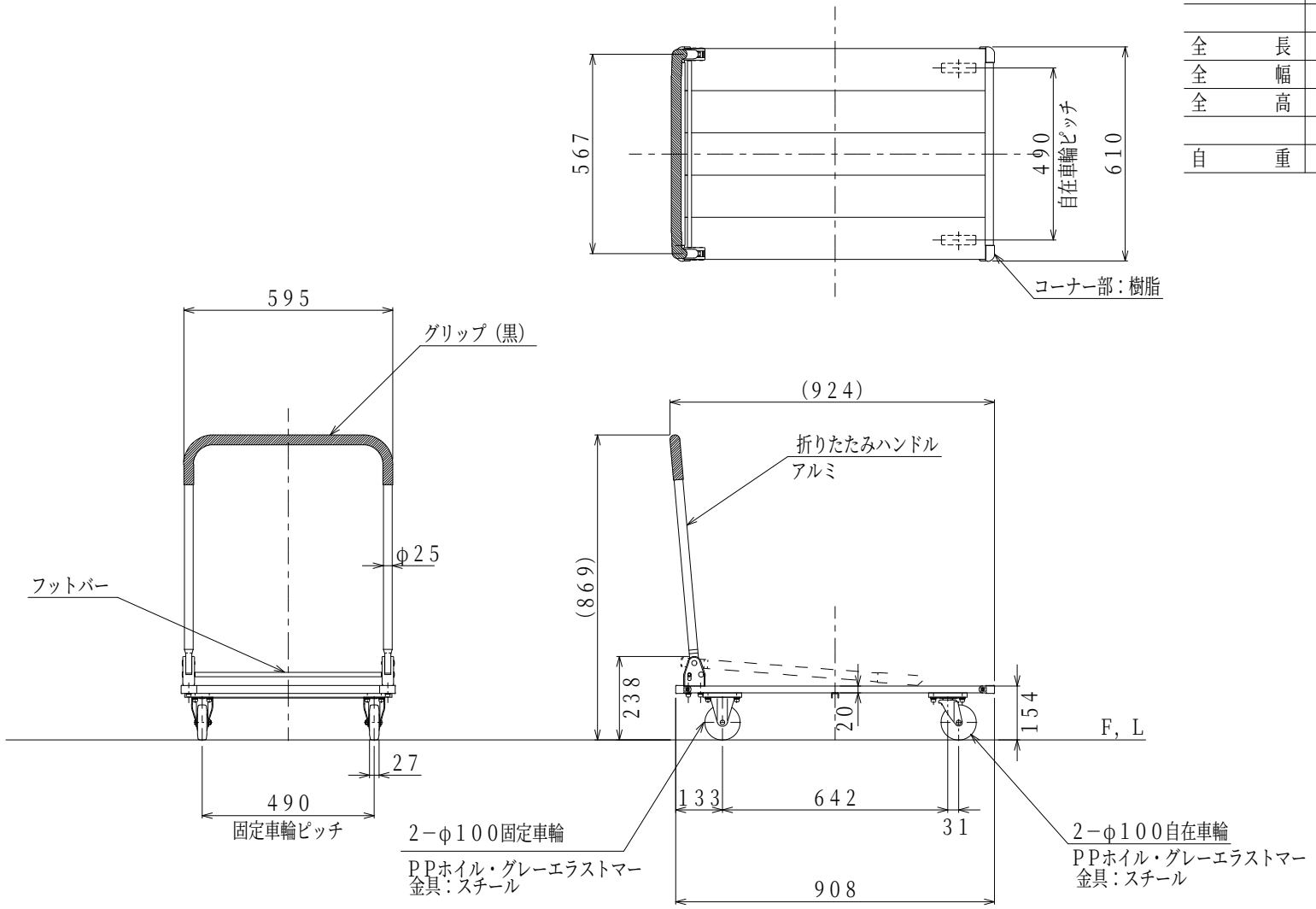

図番	
用紙	B−4
縮尺	1/15

作成日	2020, 6, 3	検図	TRUSCO トラスコ中山株式会社	品名	アルパカート（アルミ運搬車）	品番	AL21−0960