仕様	3段テーブル	
型式	AL23−0960S	
均等荷重	200 (合計)	kg
	20 (上段)	kg
	40 (中段)	kg
	140 (下段)	kg
テーブル高さ	754 (1段目)	mm
	454 (2段目)	mm
	154 (3段目)	mm
テーブル寸法	900L×600W	mm
全長	948	mm
全幅	610	mm
全高	829	mm
自重	22.4	kg

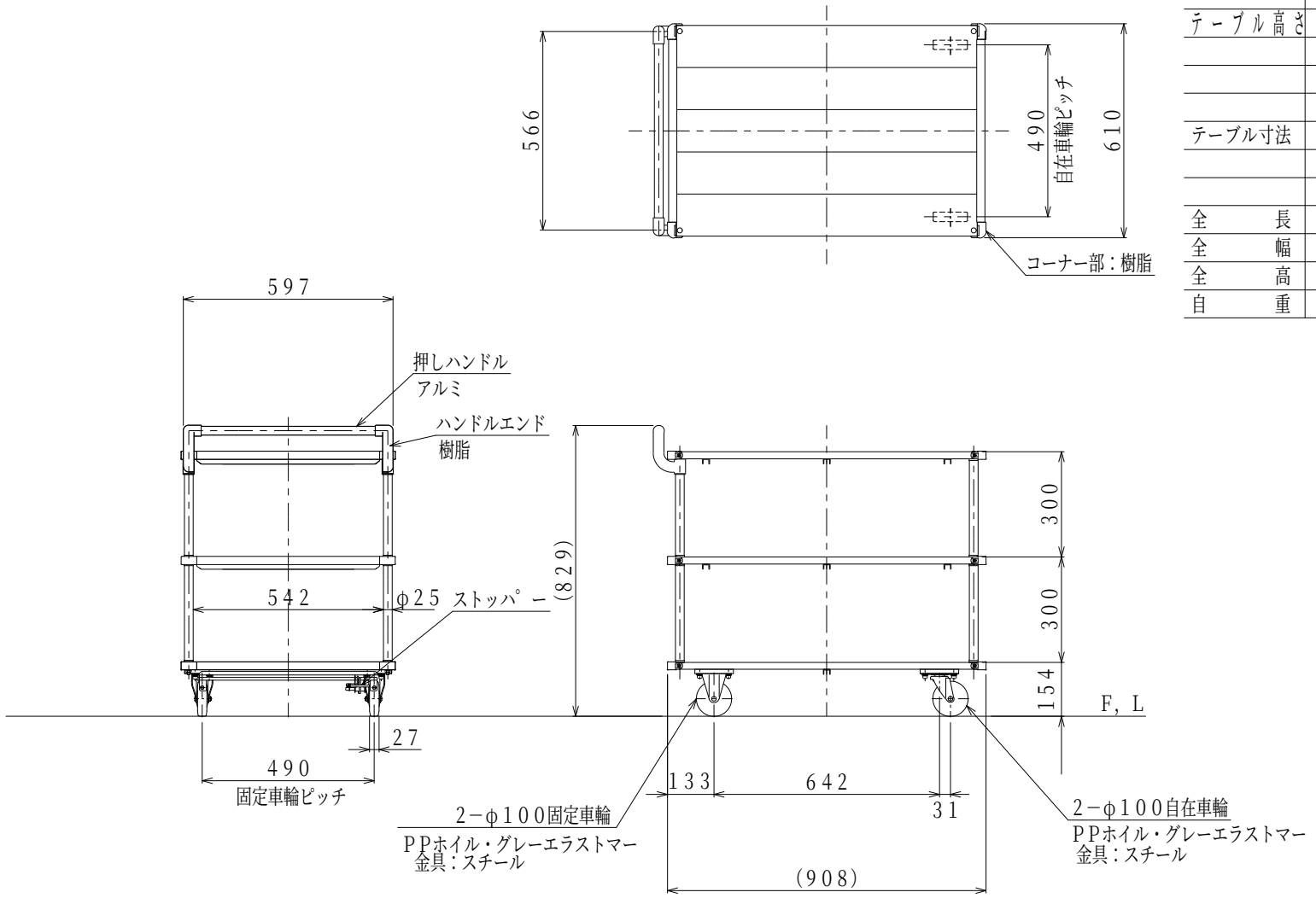

図番	
用紙	B−4
縮尺	1/15

作成日	検図		品名	品番
2020, 6, 8		TRUSCO トラスコ中山株式会社	アルパカート（アルミ運搬車）	AL23−0960S