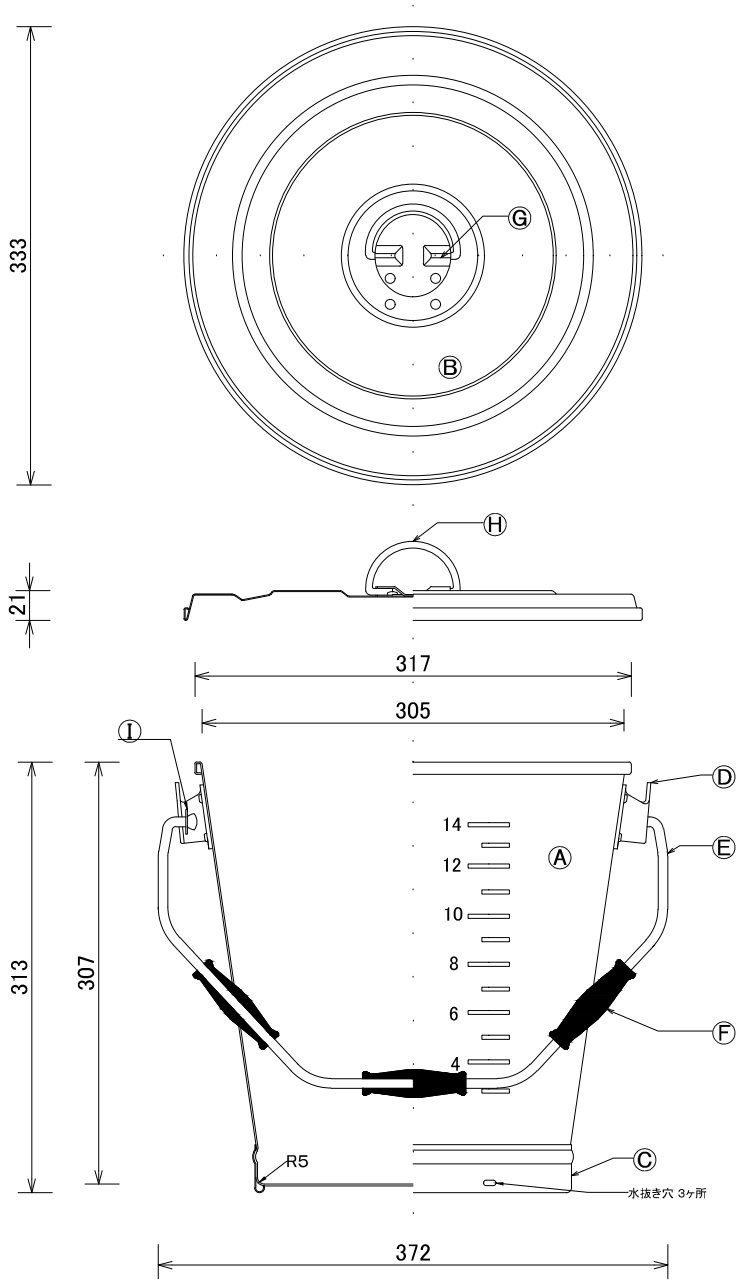

アルミ丸型一重食缶 317φX313 16L	
A	本体 A1050 1. 2t AA-6アルマイト
B	蓋 A1070 0. 7t AA-6アルマイト
C	袴 A1050 0. 7t AA－6アルマイト
D	本体ダルマ AL2. 5t AA-6アルマイト
E	取っ手 ツル AL1100－H φ7
F	握り手 フェノール樹脂
G	蓋ダルマ 1. 2t AA－6アルマイト
H	蓋 カン ALφ5 AA－6アルマイト
I	ワッシャー SUS-304

公差 ±3㎜

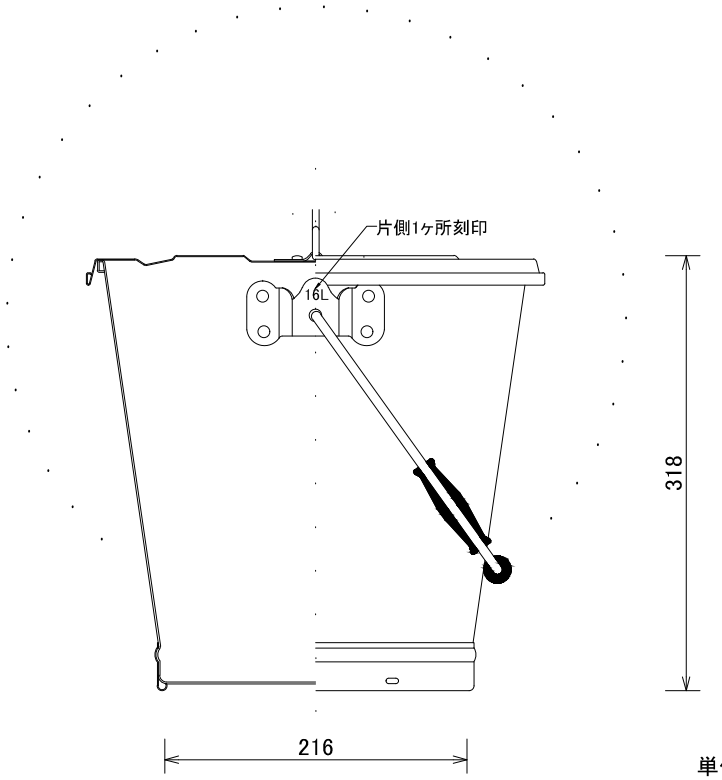

単位：㎜

作成日	検図		品名	品番
2020. 09. 21	東京商品部	TRUSCO. トラスコ中山株式会社	アルミ丸型一重食缶 317φX313 16L	ARCA16