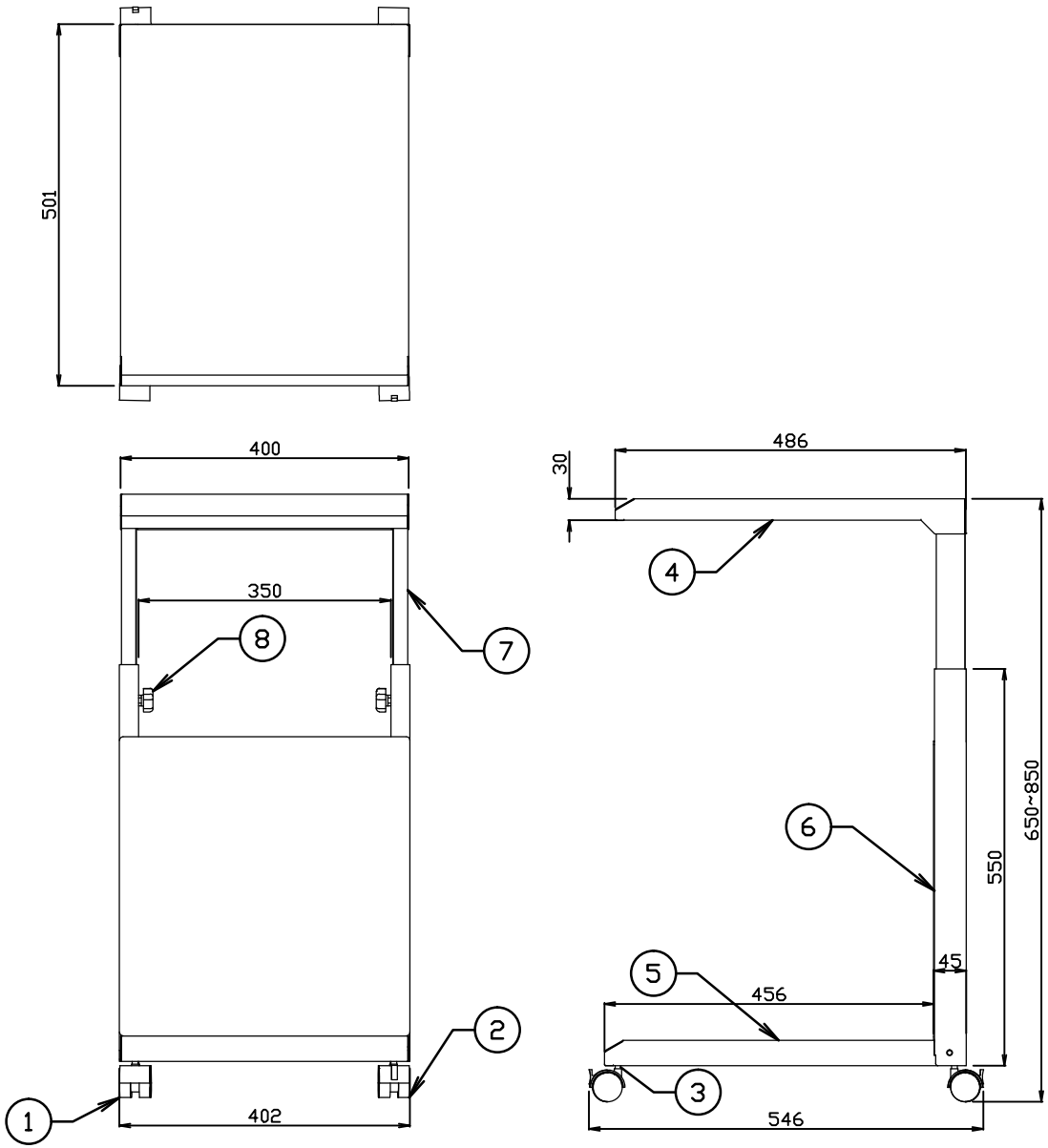

	仕様			
	寸法	W402*D546*H650～850		
	質量	10.8kg		
	均等耐荷重	50kg/台　天板25kg 底板25kg		
	昇降方式	手動・50mmピッチ		
	納入形態	ノックダウン式（要組立）		
	塗装色	ホワイト		
	支柱可動部	ユニクロメッキ		
	生産国	日本		
8	ノブボルト	2	M6ノブスター	樹脂
7	支柱可動部	2	t 1.2　21*40*563	ユニクロ
6	背板	1	t 1　402*550*44	塗装
5	底板	1	t 0.8　399*456*30	塗装
4	天板	1	t 0.8　399*486*35	塗装
3	スプリングワッシャー	4	M8	ユニクロ
2	S付φ40双輪キャスター	2	M8*1.25ネジ込み式	ナイロン
1	φ40双輪キャスター	2	M8*1.25ネジ込み式	ナイロン
NO.	部品名	個数	材質･厚･品番	表面処理

作成日	検図		品名	品番	Scale
2017/4/21	樽井	TRUSCO トラスコ中山株式会社	高さ調節式サイドワゴン	ASW-1	1:2