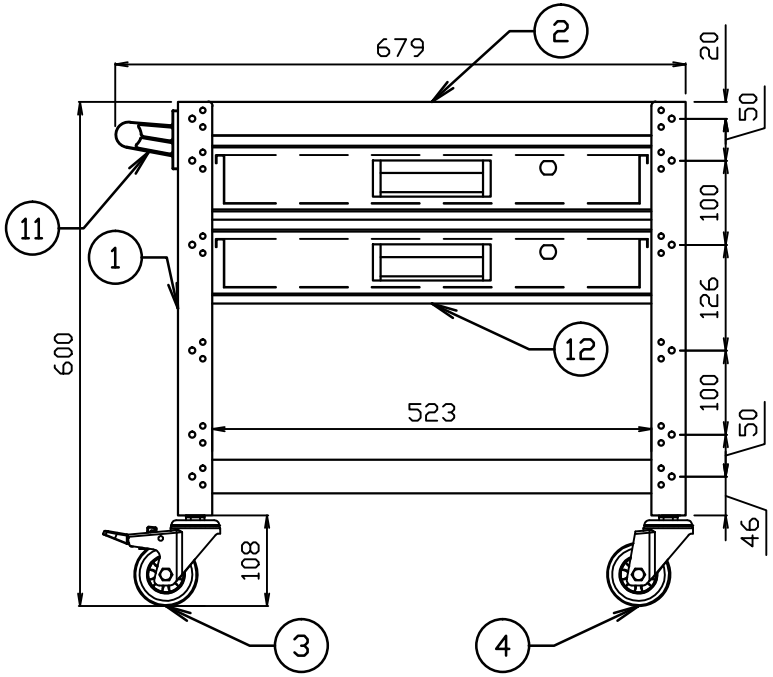

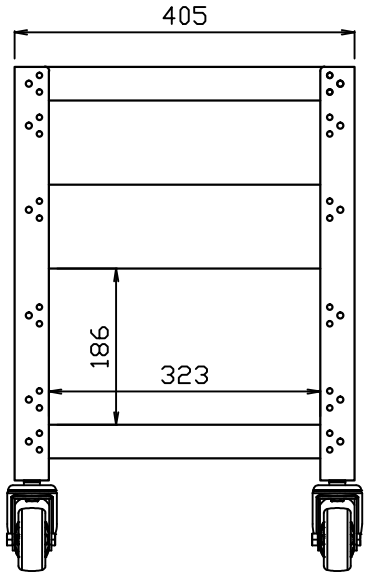

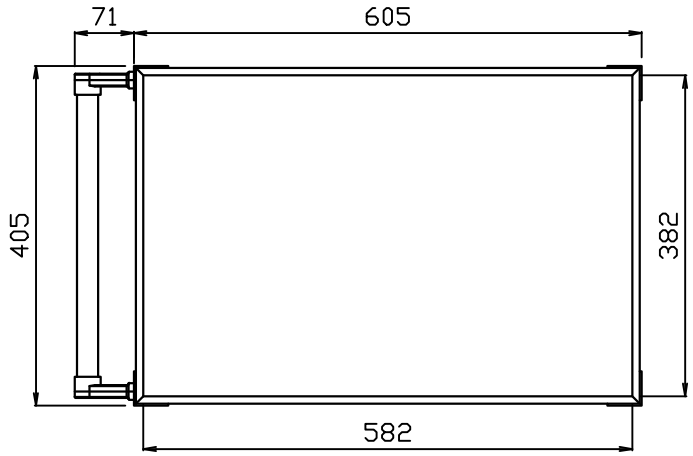

	仕様			
	引出し有効内寸	W494*D274*H58		
	均等荷重	120kg/段(200kg/台)		
	寸法	W679*D405*H600		
	棚板寸法	W600*D400*H40		
	質量	26.44kg		
	キャスター	ゴム自在車φ100 M12・P1.75		
	キャスター	ゴム自在車S付φ100 M12・P1.75		
	納入形態	ノックダウン式(組立品)		
	塗装色:支柱・棚板	グリーンorホワイト		
	生産国	日本		
		№7～10は棚板1枚に付き		
12	キャビネット本体	2	SPC t1.0	塗装
11	ハンドルセット	1	パイプ・樹脂・取付ビス	
10	平ワッシャー	8	t 0.8*12*6	ユニクロ
9	スプリングワッシャー	8	M6	ユニクロ
8	CAPボルト	8	M6*12	ユニクロ
7	ナット	8	M6 (F付)	ユニクロ
6	スプリングワッシャー	4	M12	ユニクロ
5	ナット	4	M12	ユニクロ
4	自在キャスター	2	SPC/HR	ユニクロ
3	自在S付キャスター	2	SPC/HR	ユニクロ
2	棚板	2	SPC t1.0	塗装
1	支柱	4	SPC t2.3	塗装
NO.	部品名	個数	材質 厚・品番	表面処理

作成日	検図		品名	品番	Scale
2020/6/29	樽井	TRUSCO トラスコ中山株式会社	バーディワゴン	BDW-662V2-YG(W)	1:9