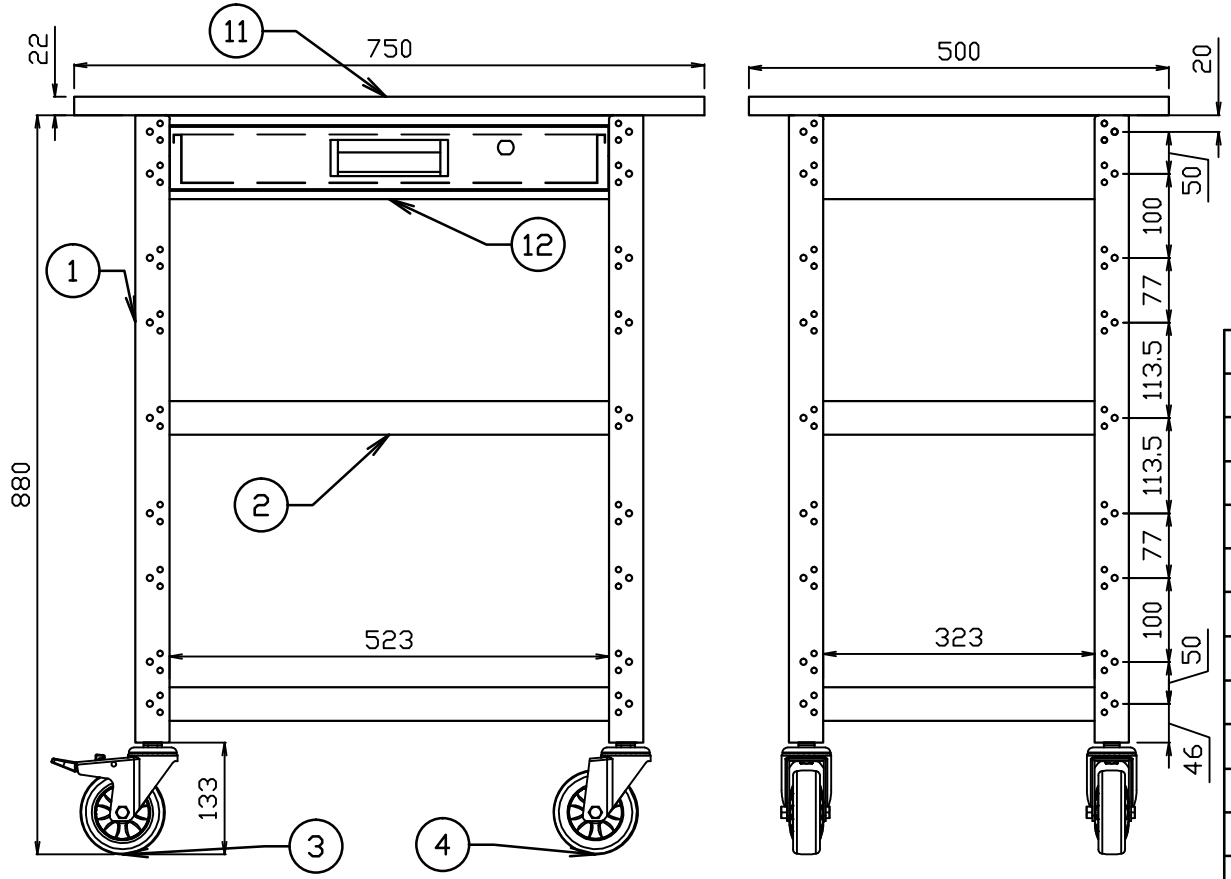

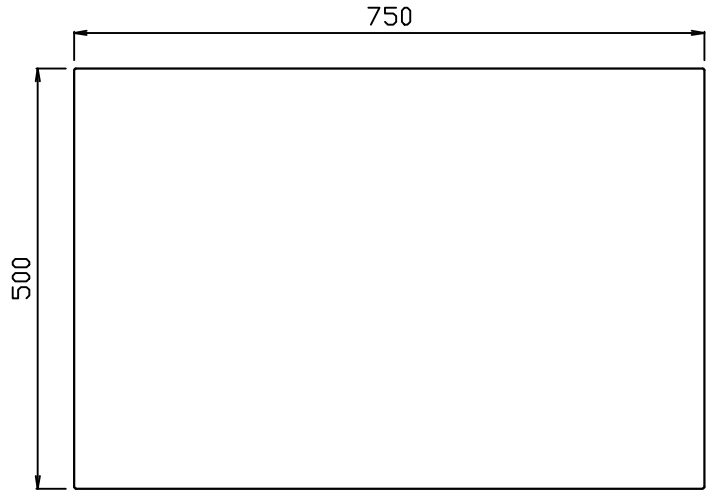

	仕様			
	引出し有効内寸	L494*W274*H58		
	均等荷重	120kg/段(250kg/台)		
	寸法	L750*W500*H902		
	棚板寸法	L600*W400*H40		
	質量	28.70kg		
	キャスター	ゴム自在車φ100		
	キャスター	ゴム自在車S付φ100		
	納入形態	ノックダウン式(組立品)		
	塗装色:支柱・棚板	ホワイト		
	生産国	日本		
		№7～10は棚板1枚に付き		
12	キャビネット本体	1	SPC	塗装
11	天板	1	750*500*22	フロアリューム
10	平ワッシャー	8	t 0.8*12*6	ユニクロ
9	スプリングワッシャー	8	M6	ユニクロ
8	CAPボルト	8	M6*12	ユニクロ
7	ナット	8	M6 (F付)	ユニクロ
6	スプリングワッシャー	4	M12	ユニクロ
5	ナット	4	M12	ユニクロ
4	自在キャスター	2	SPC/HR	ユニクロ
3	自在S付キャスター	2	SPC/HR	ユニクロ
2	棚板	2	SPC t1.0	塗装
1	支柱	4	SPC t2.3	塗装
NO.	部品名	個数	材質 厚・品番	表面処理

作成日	検図		品名	品番	Scale
2013/4/1	樽井	TRUSCO トラスコ中山株式会社	バーディワゴン	BDW-962TV-W	1:9