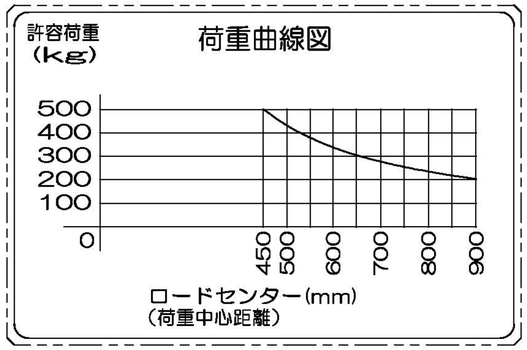

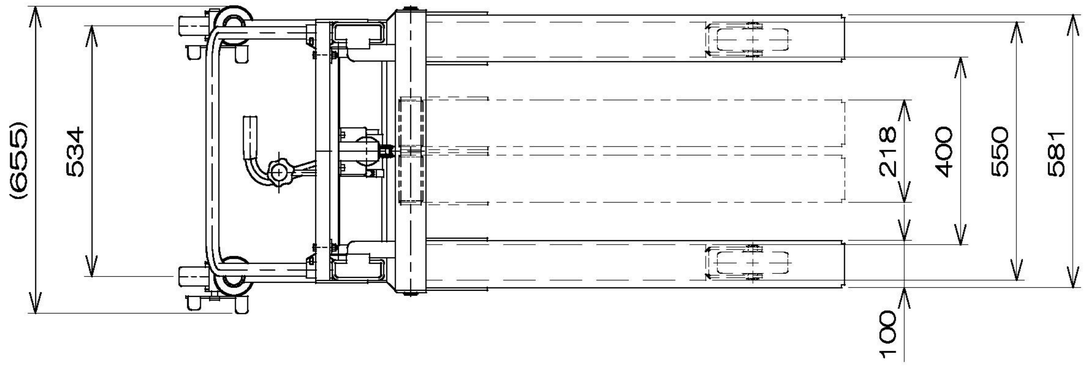

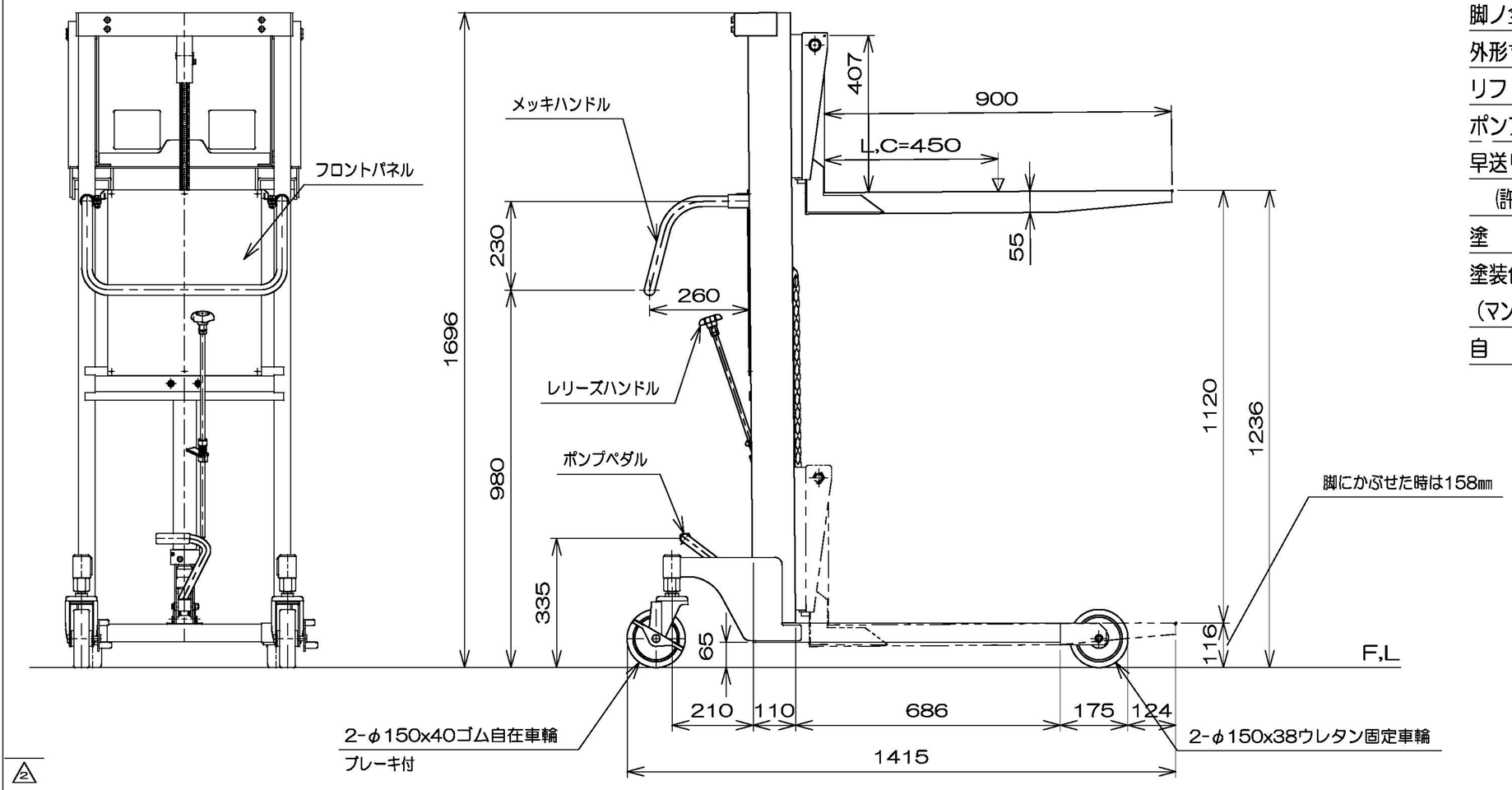

仕　　様

型　式	BEN-H500-12B
許容荷重	500 kg
荷重中心距離(L,C)	450 mm
フォーク最低高サ	116 mm
〃　(脚ニカブセタ時)	158 mm
フォーク最高高サ	1236 mm
フォークストローク	1120 mm
フォーク長サ	900 mm
フォークスライド外幅	218～581 mm
脚ノ内幅	400 mm
脚ノ全外幅	550 mm
脚ノ全高サ	150 mm
外形寸法	655W×1415L×1696H mm
リフト方式	足踏油圧式
ポンプ回数	約 80 回
早送り時ノポンプ回数	約 23 回
(許容荷重ノ約20%マデガ自動的ニ早送リニナリマス。)	
塗　装	粉体塗装
塗装色 (マンセル値)	マスト本体　10R4/13
	その他　N－2
自　重	125 kg

図　番	
用　紙	B－4
縮　尺	1/15

△2

△1 ハンドル長さ変更　2009.09.02

作成日 2013,04,30	検図	TRUSCO トラスコ中山株式会社	品名	コゾウリフター　大型車輪タイプ	品番 BEN-H500-12B