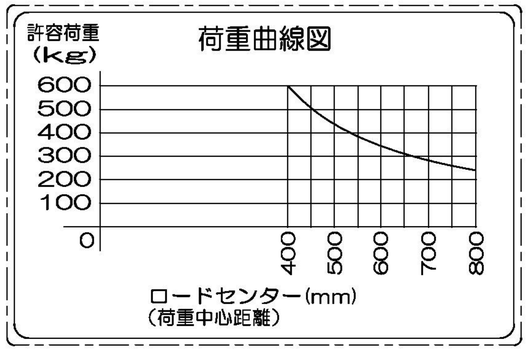

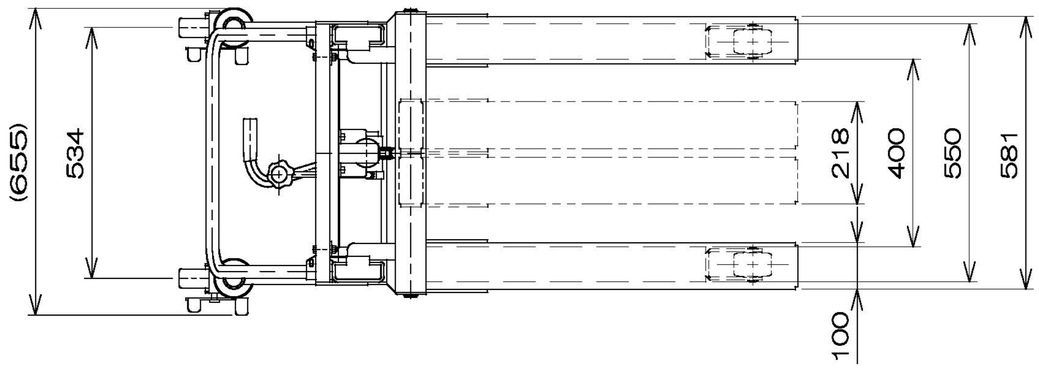

仕　　様

型　　式	BEN-H600-9
許容荷重	600 kg
荷重中心距離(L,C)	400 mm
フォーク最低高サ	80 mm
〃　(脚ニカブセタ時)	93.5 mm
フォーク最高高サ	900 mm
フォークストローク	820 mm
フォーク長サ	800 mm
フォークスライド外幅	218～581 mm
脚ノ内幅	400 mm
脚ノ全外幅	550 mm
脚ノ全高サ	80 mm
外形寸法	655W×1315L×1361Hmm
リフト方式	足踏油圧式
ポンプ回数	約 58 回
早送り時ノポンプ回数	約 17 回
(許容荷重ノ約20%マデガ自動的ニ早送リニナリマス。)	
塗　　装	粉体塗装
塗装色 (マンセル値)	マスト本体　10R4/13
	その他　N－2
自　　重	110 kg

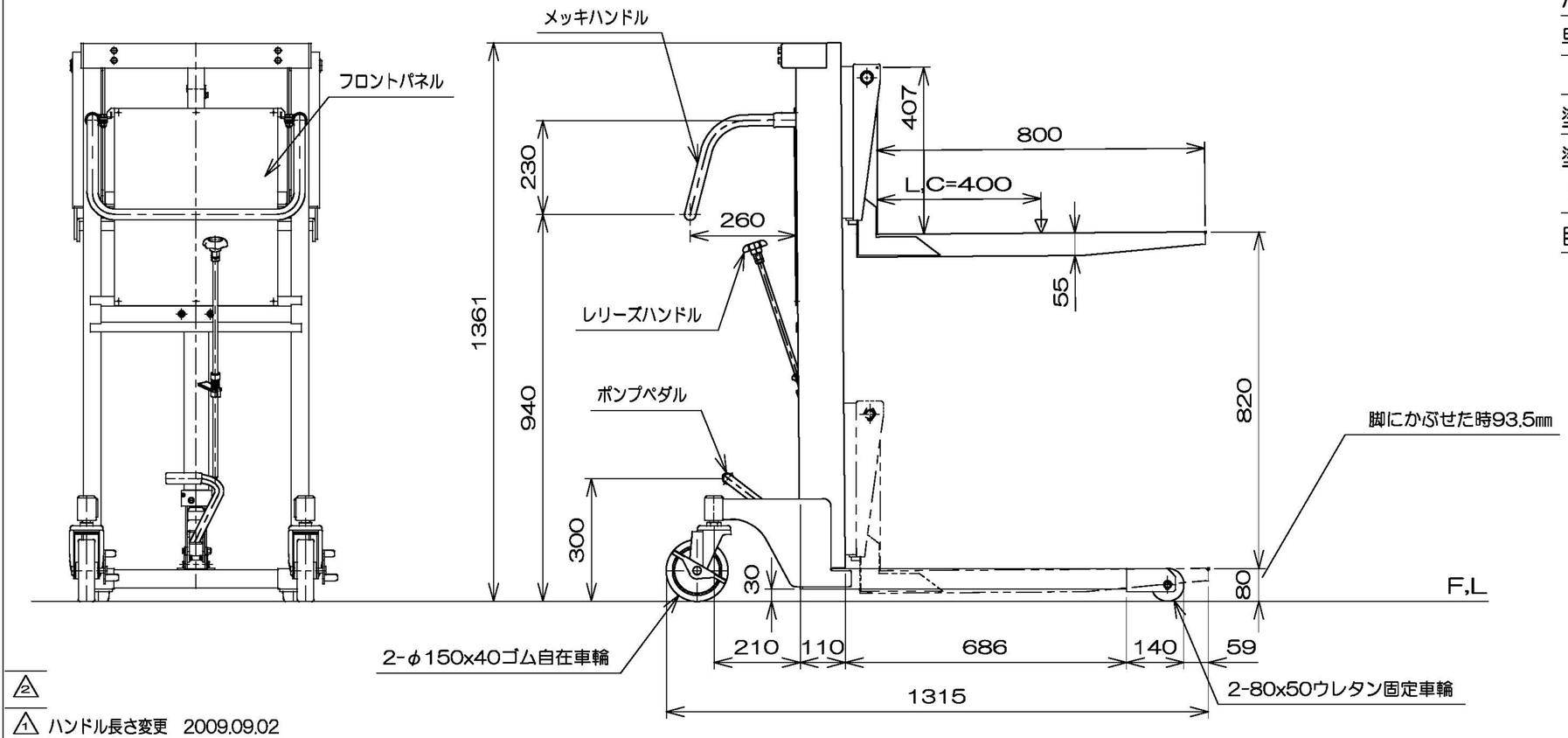

△2

△1 ハンドル長さ変更　2009.09.02

図　番	
用　紙	B－4
縮　尺	1/15

作成日	2013,04,30	検図	TRUSCO トラスコ中山株式会社	品名	コゾウリフター	品番	BEN-H600-9