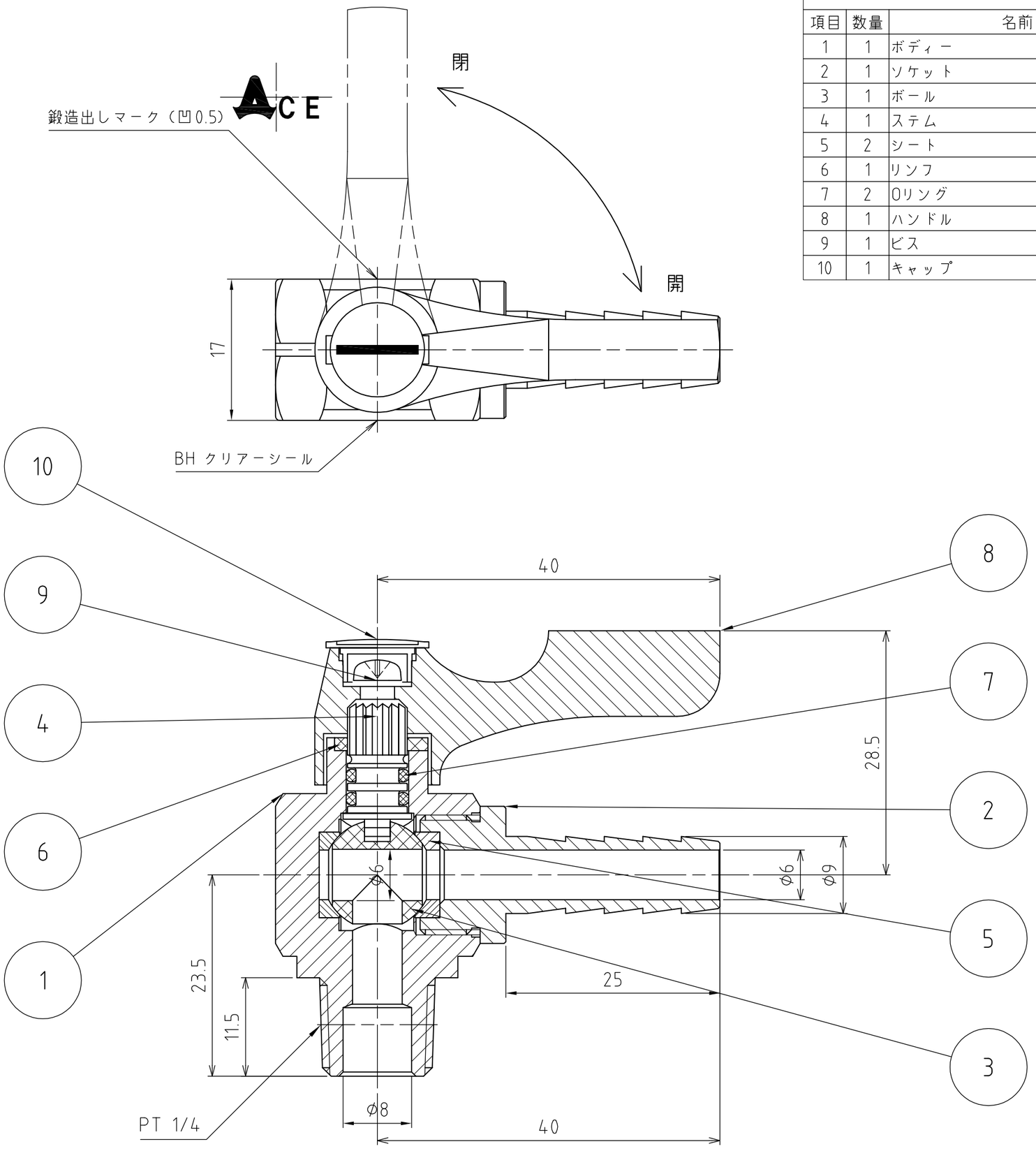

パーツ一覧

項目	数量	名前	材料	ベンダー	備考
1	1	ボディー	C3771		Ep-Cu/Ni,Cr
2	1	ソケット	C3604		Ep-Cu/Ni,Cr
3	1	ボール	C3604		Ep-Cu/Ni,Cr
4	1	ステム	C3604		
5	2	シート	PTFE		
6	1	リンフ	C2801P		
7	2	Oリング	NBR		1種A
8	1	ハンドル	PBT-BT1030		オレンジ色
9	1	ビス	SWRM 10R		P2バインドセムス
10	1	キャップ	PBT-BT1030		オレンジ色

使用圧力	MAX 0.98Mpa (10Kg/cm²)
使用温度	+80℃～-10℃（凍結無き事）
耐圧試験	1.96Mpa (20Kg/cm²)
気密試験	0.59Mpa (6Kg/cm²)
製品重量	76 g

第３角法	単位 mm	尺度 2:1	日付 2007.12.06
承認 樫井	検図 樫井	材質	
設計 水田	製図 水田	備考	
アソー株式会社 ASOH CO.LTD		品名 エースボール アングル型 BH-3209	
		図番 1BH-3209	