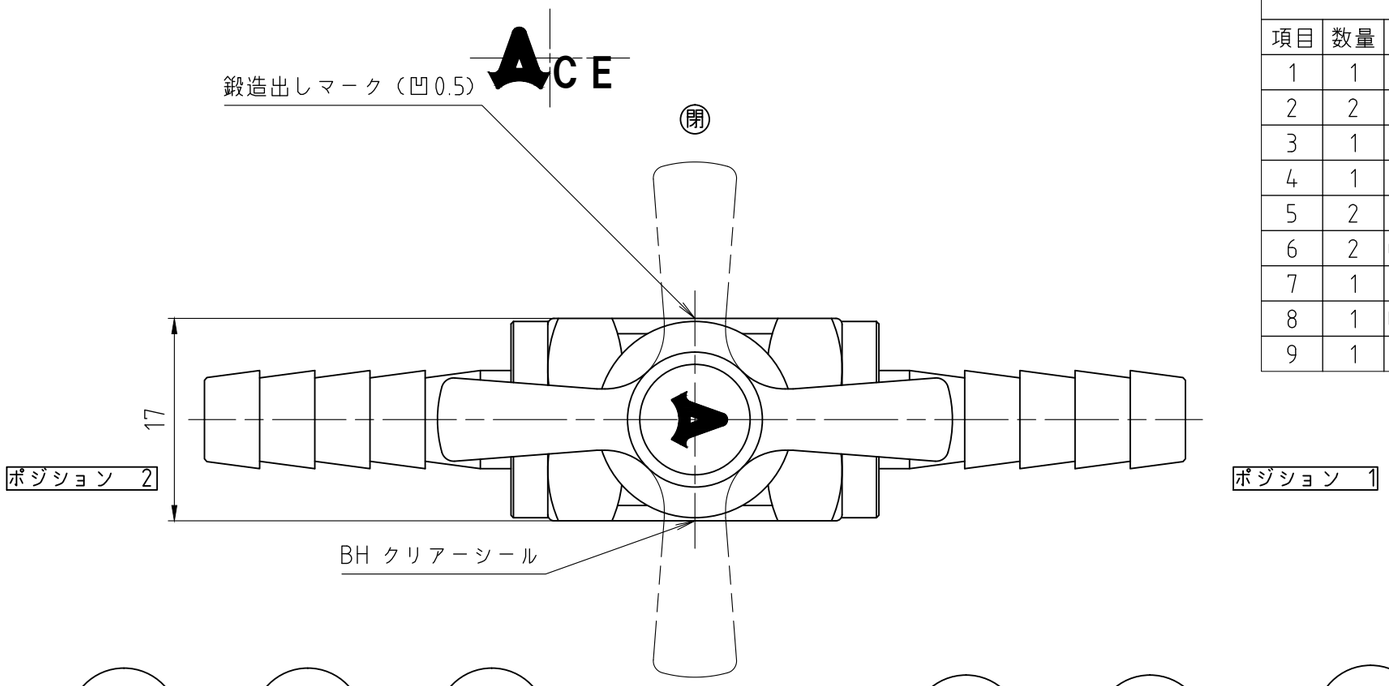

パーツ一覧

項目	数量	名前	材料	ベンダー	備考
1	1	ボディー	C3771		Ep-Cu/Ni.Cr
2	2	ソケット	C3604		Ep-Cu/Ni.Cr
3	1	ボール	C3604		Ep-Cu/Ni.Cr
4	1	ステム	C3604		
5	2	シート	PTFE		
6	2	Oリング	NBR		1種A
7	1	マウスハンドル	PBT-BT1030		オレンジ色
8	1	ビス	SWRM 10R		P2バインドセムス
9	1	キャップ	PE-M222		オレンジ色

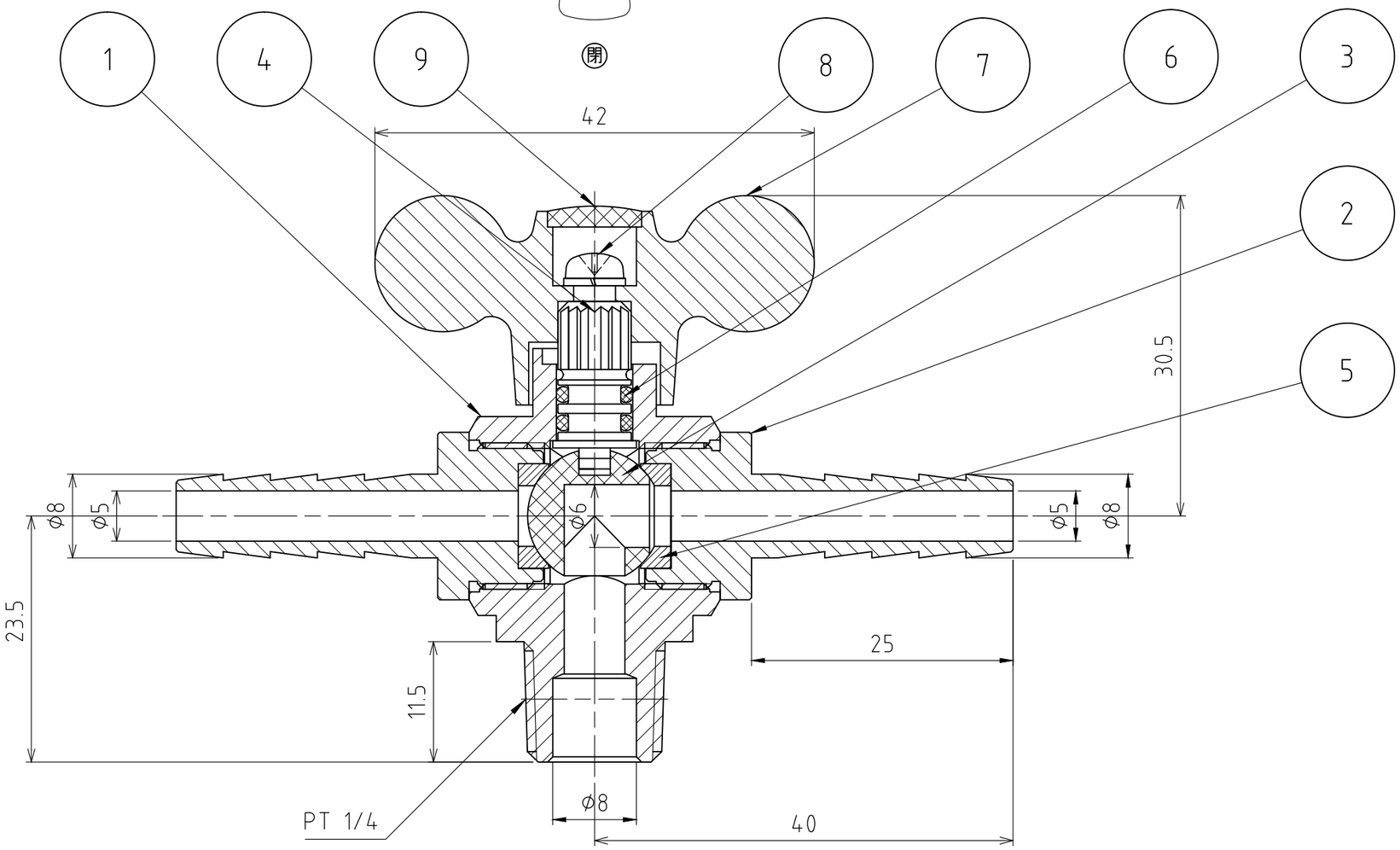

使用圧力	MAX 0.98Mpa (10Kg/cm²)
使用温度	+80℃～-10℃（凍結無き事）
耐圧試験	1.96Mpa (20Kg/cm²)
気密試験	0.59Mpa (6Kg/cm²)
製品重量	83 g

	第３角法	単位 mm	尺度 2:1	日付 2007/01/15
承認 樫井	検図 樫井	材質		
設計 水田	製図 水田	備考		
アソー株式会社 ASOH CO.LTD		品名 エースボール アングル型 BH-5288		
		図番 1BH-5288		