| 番号 | 部　品　名　称 | 個数 | 材　質 | 仕　上 |
|---|---|---|---|---|
| 1 | 本体 | 1 | 亜鉛合金 | AG、シルバー、アンバー、アイボリ、ブラック |
| | A丸皿3.5×16×D6ねじ | 4 | 鉄 | 本体と同色 |

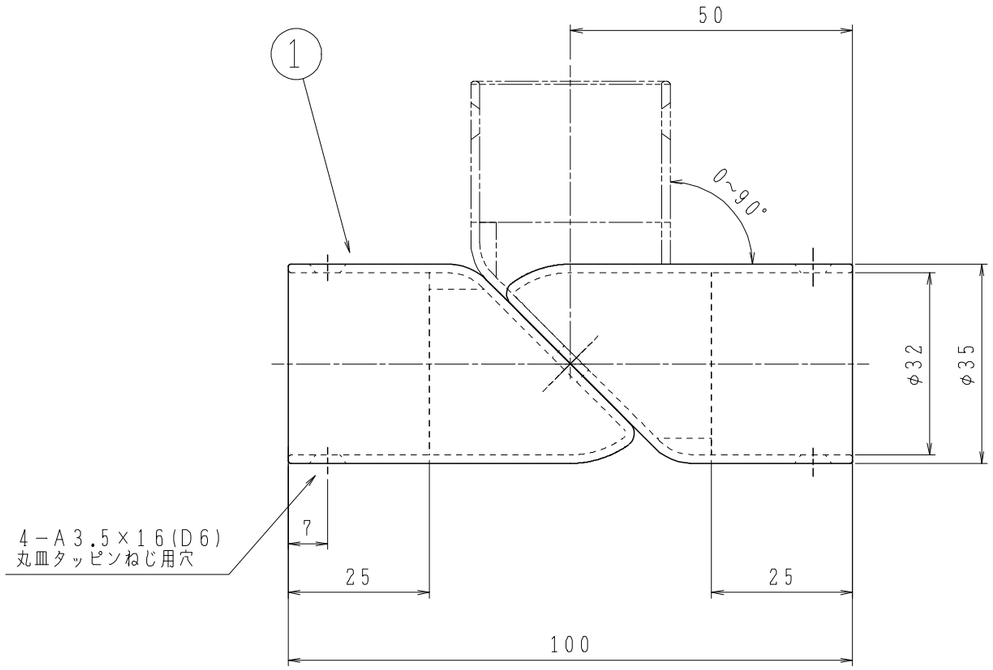


| | | | | | | |
|---|---|---|---|---|---|---|
| 株式会社シロクマ SHIROKUMA CO.,LTD. | 尺度 | 1:1 | 品番 | BR-116 | サイズ | φ32 |
| | 日付 | 2018.01.18 | 名称 | 自在ジョイント | 図番 | BR-0116003200 |