番号	部　品　名　称	個数	材　質	仕　　上
1	本体	1	亜鉛合金	AG、シルバー、アンバー
	A丸皿3．5×40タッピンねじ	4	鉄	本体と同色
	A丸皿3.5×16×D6タッピンねじ	1	鉄	本体と同色

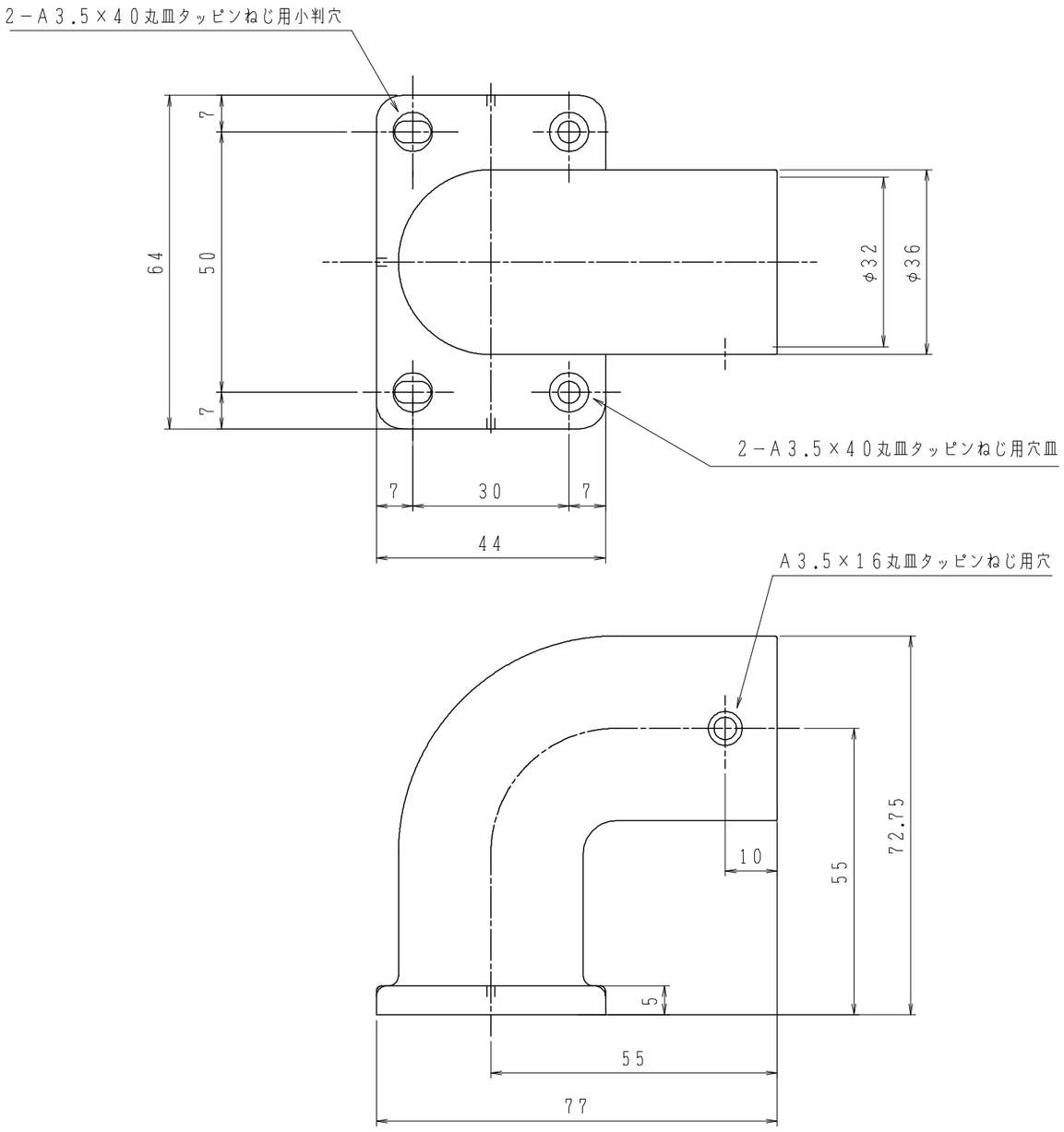

株式会社シロクマ SHIROKUMA CO.,LTD.	尺度	1:1	品番	BR－120L	サイズ	φ32
	日付	2018.01.19	名称	E形エンドエルボ(左)	図番	BR－0120L03200