番号	部　品　名　称	個数	材　質	仕　上
1	本体	1	真チュウ、ステンレス	鏡面磨／ヘアーライン、仙徳／金／サテンゴールド
	丸皿タッピンねじＡ４×４０	3	鉄	
	丸皿タッピンねじ４．１×２０	2	鉄	
	皿頭４×１０（パイプ用）	2	鉄	
	８×４０ナイロンプラグ	3	樹脂	

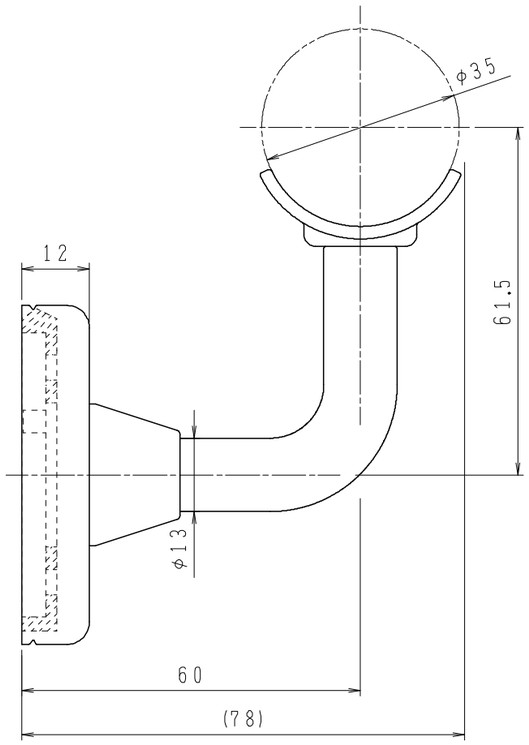

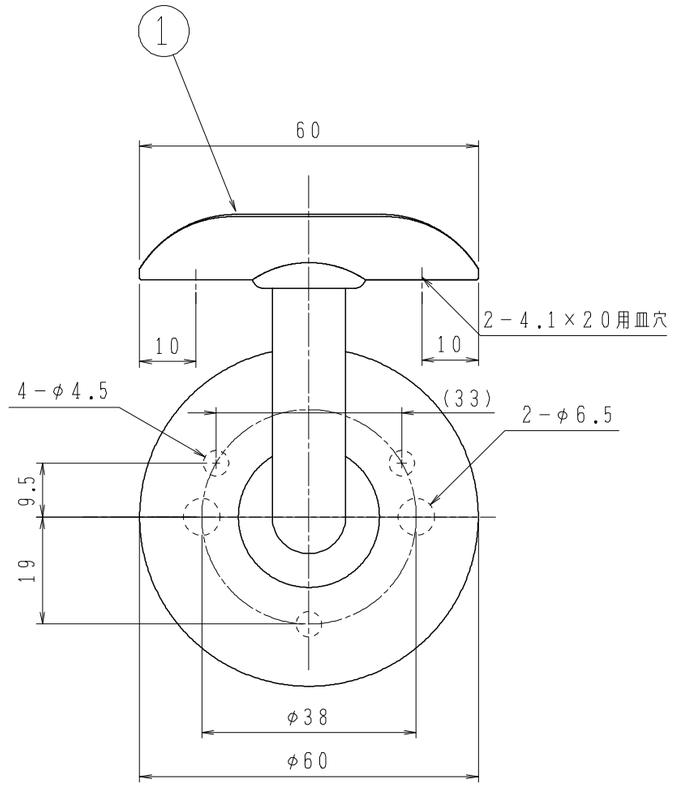

株式会社シロクマ SHIROKUMA CO.,LTD.	尺度	1:1	品番	BR－12	サイズ	φ35
	日付	2018.12.27	名称	L軸CDブラケット受	図番	BR－0012000300