番号	部　品　名　称	個数	材　質	仕　上
1	本体	1	亜鉛合金	黒梨地
	A皿4×40タッピンねじ	4	鉄	本体と同色
	A皿4×20タッピンねじ	2	鉄	本体と同色

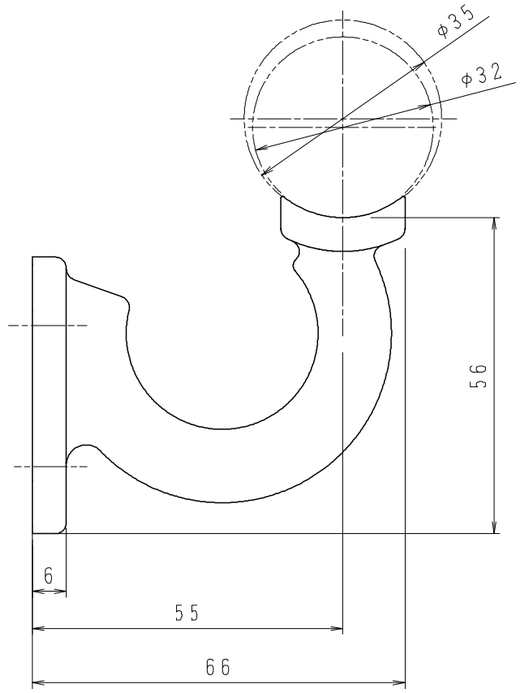

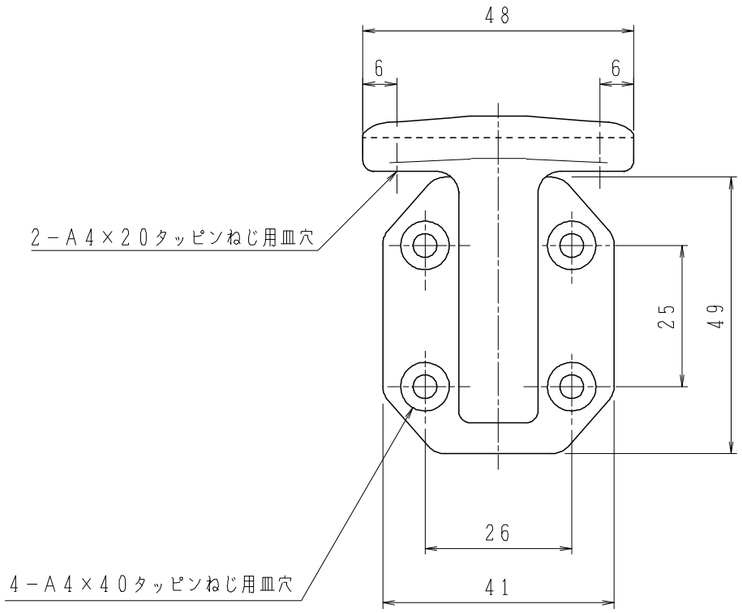

株式会社シロクマ SHIROKUMA CO.,LTD.	尺度	1:1	品番	BR－180	サイズ	φ35、φ32
	日付	2018.02.19	名称	フレージュブラケットL受	図番	BR－0181000100