番号	部　品　名　称	個数	材　質	仕　上
1	本体	1	真チュウ、ステンレス	鏡面磨／ヘアーライン、仙徳／金／サテンゴールド
	丸皿タッピンねじA４×４５	3	鉄	
	丸皿タッピンねじ４．１×２０	2	鉄	
	皿頭４×１０（パイプ用）	2	鉄	

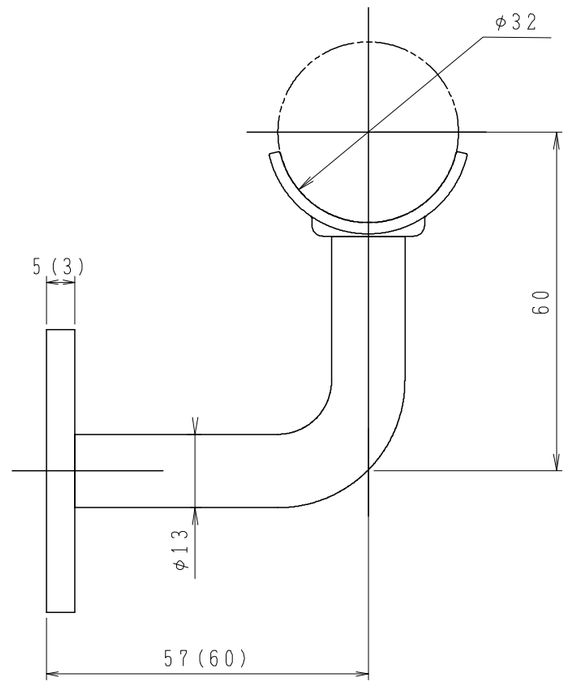

※（　）寸法はステンレス

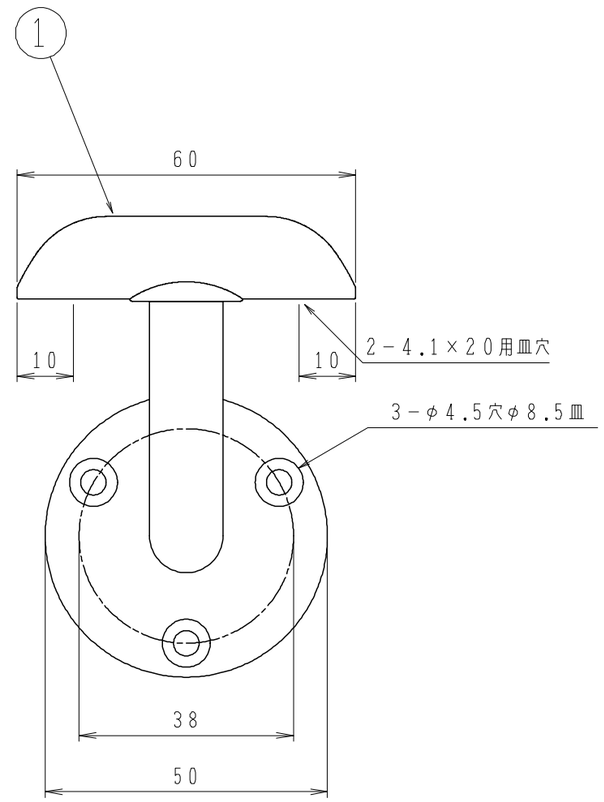

株式会社シロクマ SHIROKUMA CO.,LTD.	尺度	1:1	品番	BR－22	サイズ	φ32
	日付	2018.12.14	名称	L軸ブラケット受	図番	BR－0022000400