番号	部　品　名　称	個数	材　質	仕　　上
1	アルミ抗菌樹脂コーティング	3	アルミ異形パイプ	アイボリ・ブラウン
2	どこでもブラケットエンド	3	樹脂	アイボリ・ブラウン
3	どこでもブラケットチーズ	1	樹脂	アイボリ・ブラウン
4	A4×30	13	鉄	
5	6×30ナイロンプラグ	13	鉄	

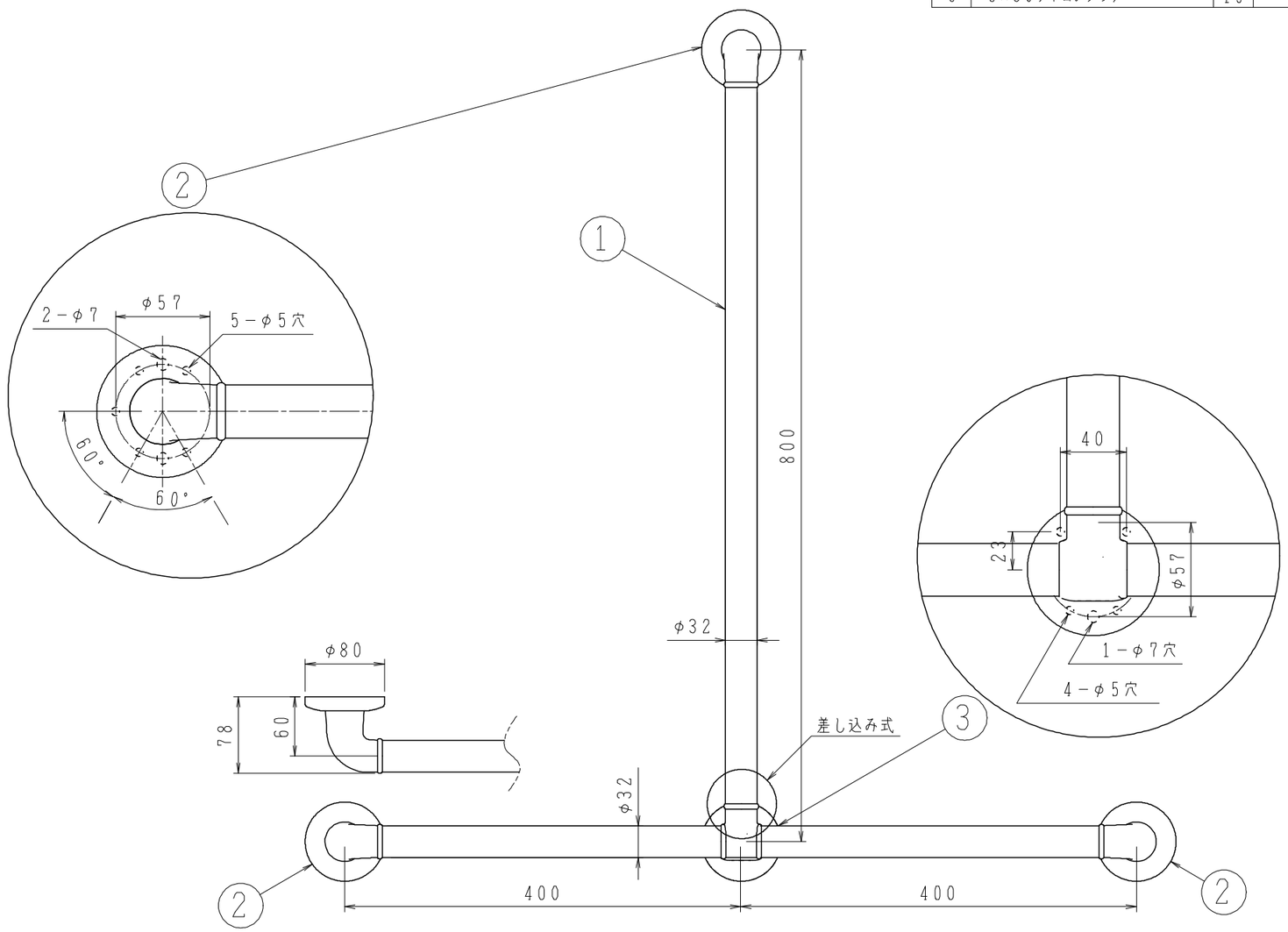

株式会社シロクマ SHIROKUMA CO.,LTD.	尺度	1:5	品番	BR-276	サイズ	φ32
	日付	2017.06.19	名称	どこでも手すりT形	図番	BR-0276000100