番号	部　品　名　称	個数	材　質	仕　　上
1	握り部（ＢＲ－３２ＰＤ）	1	ｱﾙﾐ抗菌樹脂ｺｰﾃｨﾝｸﾞ	アイボリ
2	エルボ	2	樹脂	アイボリ
3	キャップ	2	樹脂	エルボと同色
	Ａトラス４×３０タッピングねじ	6	ステンレス	
	６×３０ナイロンプラグ	6	樹脂	

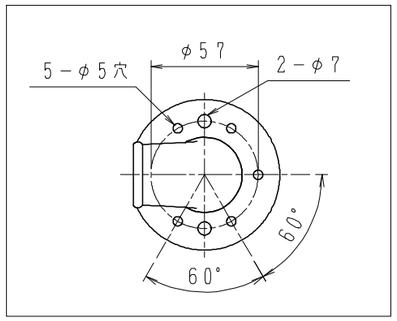

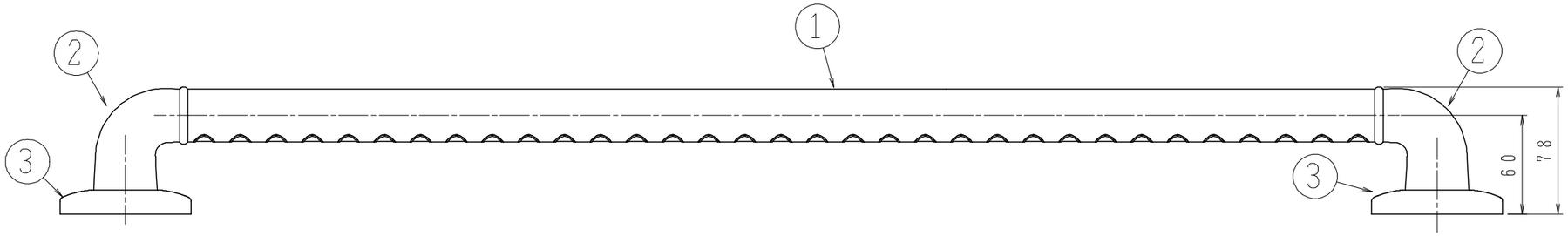

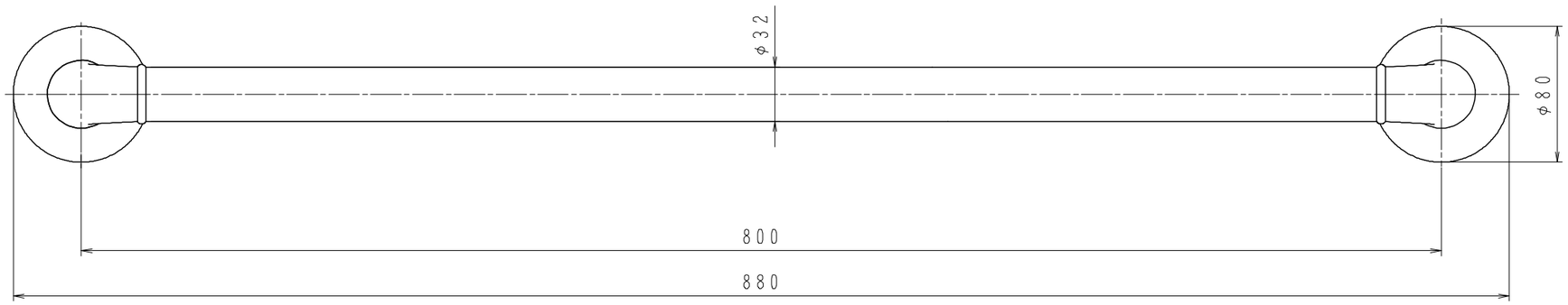

株式会社シロクマ SHIROKUMA CO.,LTD.	尺度	1:3	品番	ＢＲ－２８０	サイズ	８００
	日付	2018.03.02	名称	どこでも手すりディンプル	図番	ＢＲ－０２８００８０００