| 番号 | 部　品　名　称 | 個数 | 材　質 | 仕　　上 |
|---|---|---|---|---|
| 1 | 握り部 | 2 | ｱﾙﾐ抗菌樹脂ｺｰﾃｨﾝｸﾞ | アイボリ |
| 2 | エルボ | 3 | 樹脂 | アイボリ |
| 3 | キャップ | 3 | 樹脂 | アイボリ |
| | Ａトラス４×３０ | 9 | ステンレス | |
| | ６×３０ナイロンプラグ | 9 | 樹脂 | |

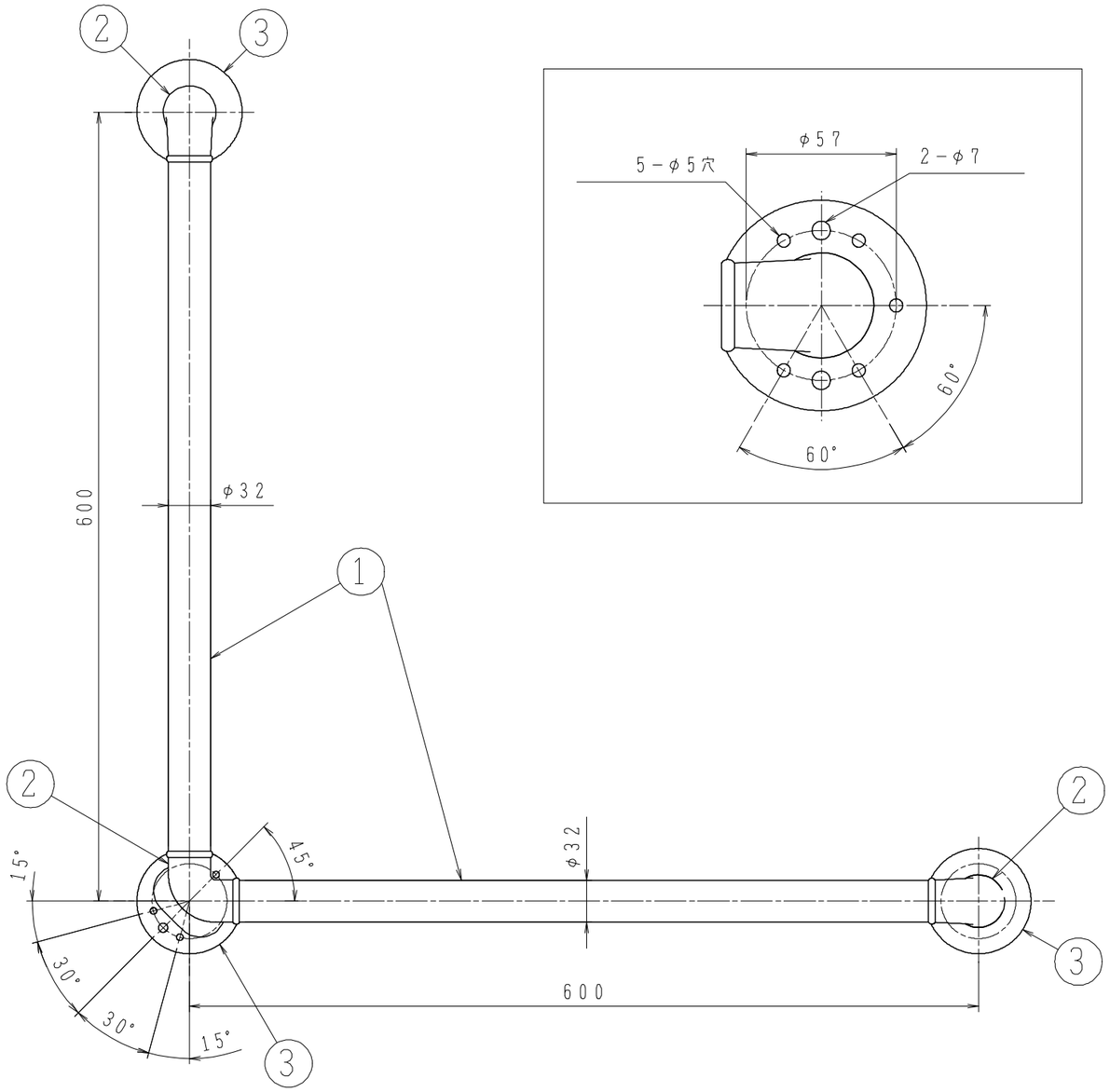


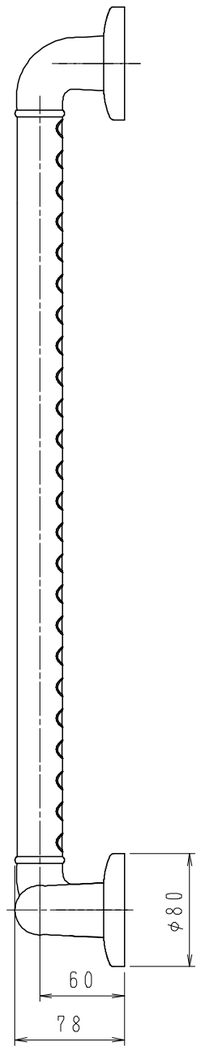


| | | | | | | |
|---|---|---|---|---|---|---|
| 株式会社シロクマ SHIROKUMA CO.,LTD. | 尺度 | 1:4 | 品番 | ＢＲ－２８１ | サイズ | ６００×６００ |
| | 日付 | 2018.03.02 | 名称 | どこでも手すりディンプルＬ形 | 図番 | ＢＲ－０２８１０００２００ |