番号	部　品　名　称	個数	材　質	仕　上
1	握り部	1	タモ集成材	ミディアムオーク、ライトオーク
2	エルボ	2	亜鉛合金	AG、シルバー
	A丸皿4×40タッピンねじ	6	鉄	

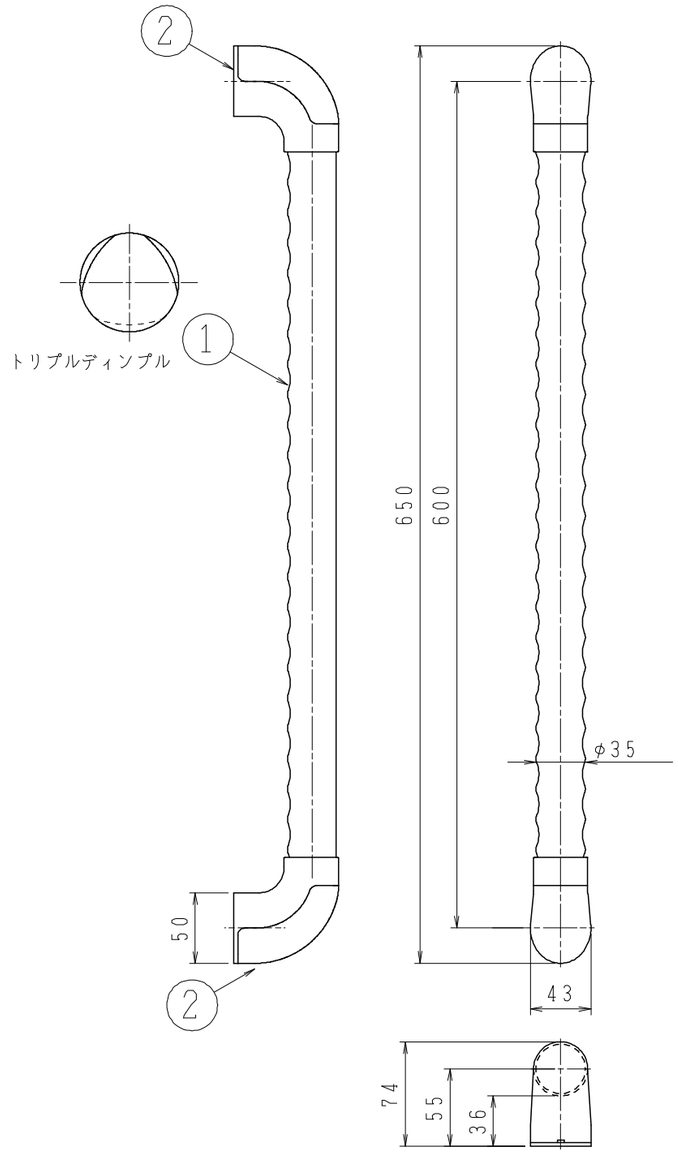

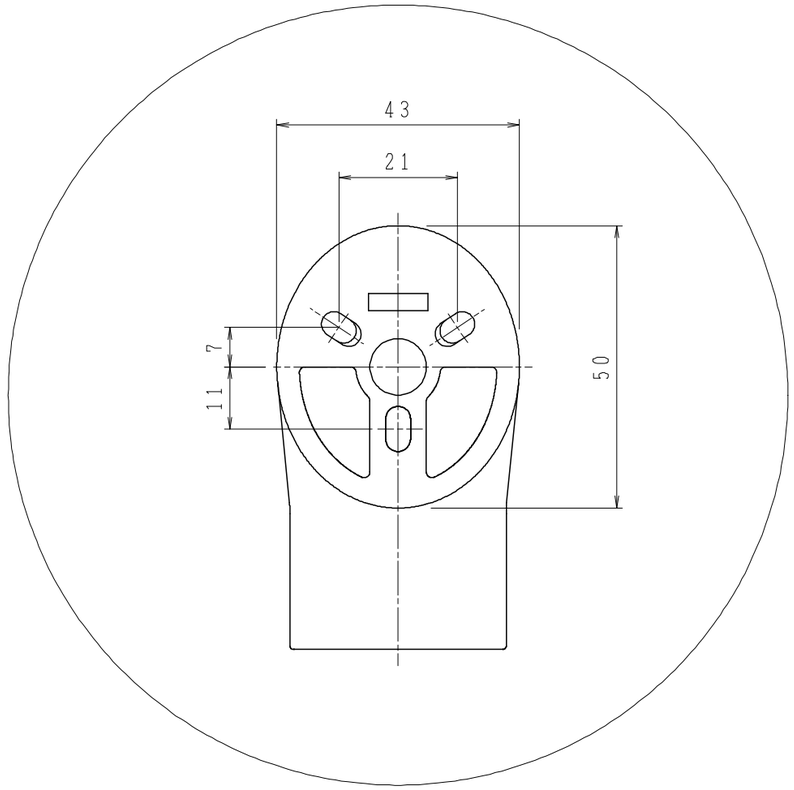

株式会社シロクマ SHIROKUMA CO.,LTD.	尺度	1:4	品番	BR-557	サイズ	φ35　600
	日付	2018.03.28	名称	トリプルディンプル手すり	図番	BR-0557060000