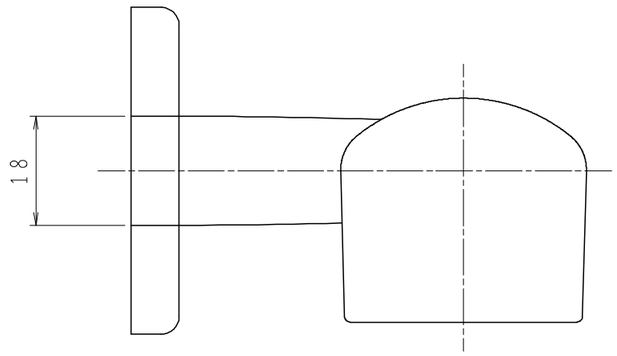

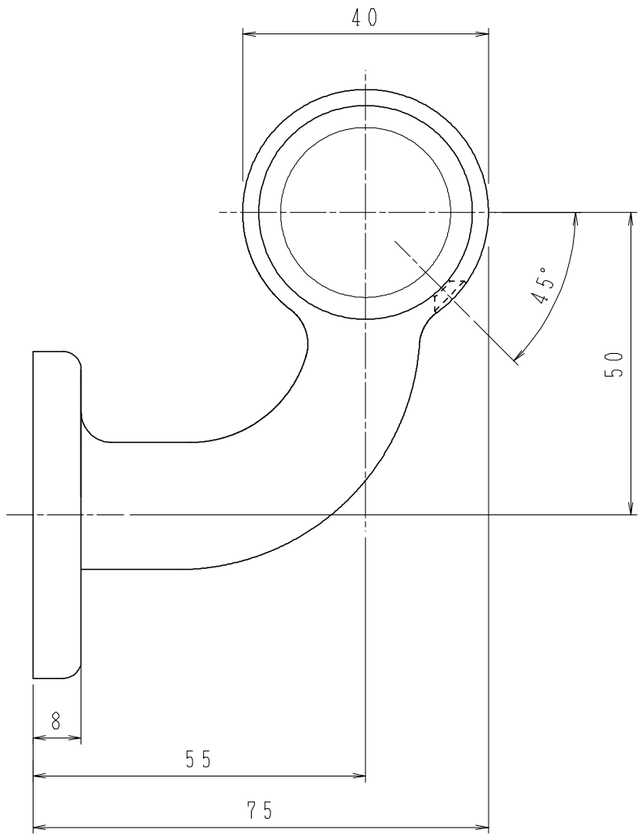

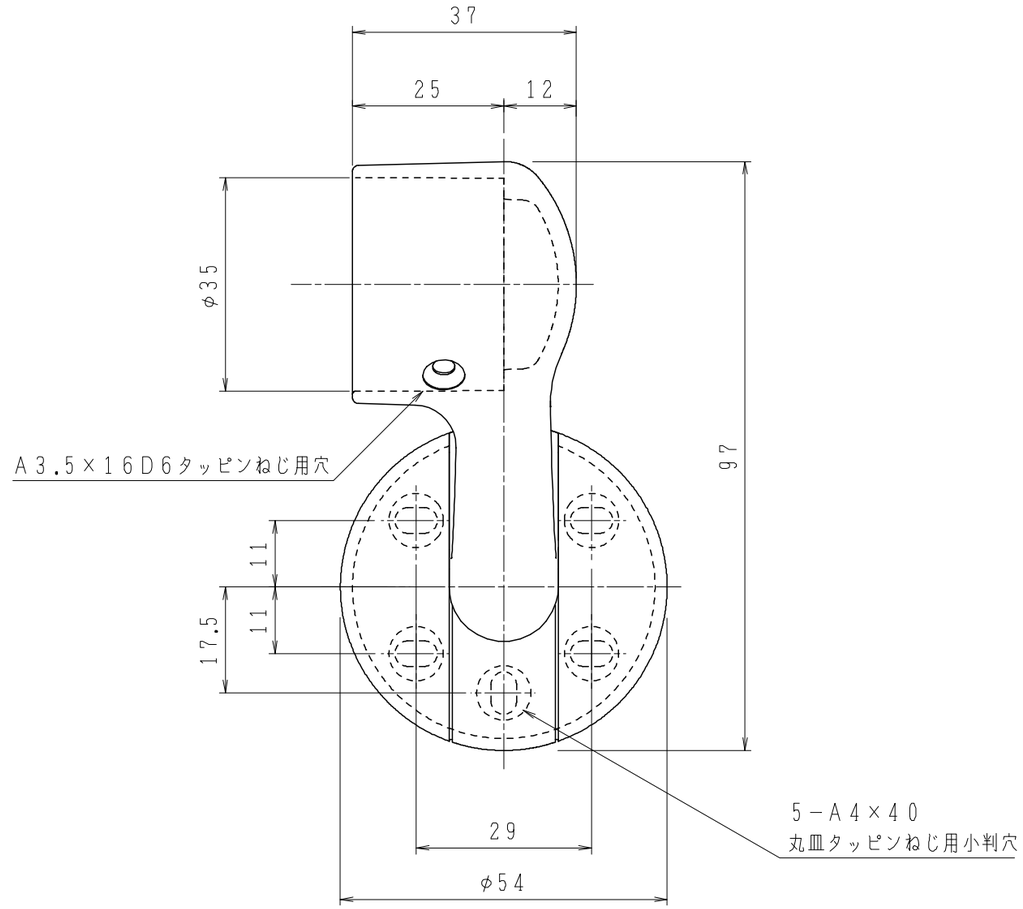

番号	日付	訂正記事

名称	BR−604R C形ブラケットL止(右)			寸法	φ35	仕上	AG シルバー アンバー
承認		設計		製図	南	尺度	1/1	材質	亜鉛合金＋樹脂
SHIROKUMA 株式会社 シロクマ				日付	11.03.23	図番	BR−0604R00100−3C1