番号	部　品　名　称	個数	材　質	仕　　上
1	本体	1	ステンレス	ＡＧ、シルバー、アンバー
2	カバー	1	ステンレス	ＡＧ、シルバー、アンバー
	丸皿Ａ３．５×１６×Ｄ６	2	鉄	本体と同色
	ナベ６×４０タッピングネジ	4	鉄	

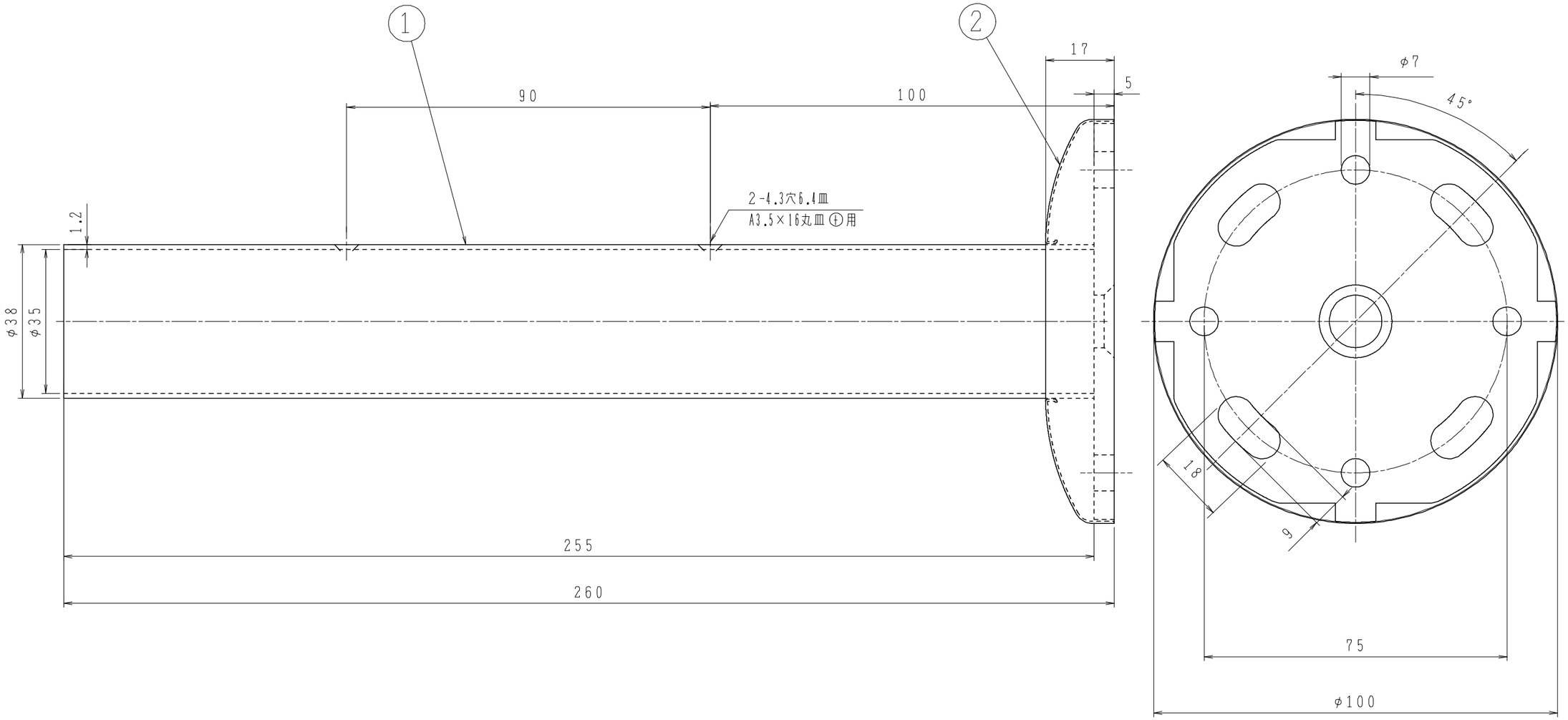

株式会社シロクマ SHIROKUMA CO.,LTD.	尺度	1:1	品番	ＢＲ－６７	サイズ	φ３５
	日付	2019.01.12	名称	１００φベースロング	図番	ＢＲ－００６７０００１００