品番	スライド長さ mm	トラベル mm	定格荷重 N/ペア	定格荷重 kgf/ペア	A mm	B mm	C mm	D mm	E mm	F mm	自重 N/ペア
20	200.0	207	255	26.0	---	135.0	150.0	---	115.0	130.0	5.69
25	250.0	256	284	29.0	---	185.0	200.0	---	165.0	180.0	7.26
30	300.0	305	314	32.0	---	235.0	250.0	---	215.0	230.0	8.83
35	350.0	355	304	31.0	---	285.0	300.0	---	265.0	280.0	10.40
40	400.0	404	284	29.0	---	335.0	350.0	---	315.0	330.0	11.96
45	450.0	453	265	27.0	215.0	385.0	400.0	225.0	365.0	380.0	13.53
50	500.0	502	245	25.0	240.0	435.0	450.0	250.0	415.0	430.0	15.10

指示無き寸法公差
指示無き取付穴の公差は±0.15

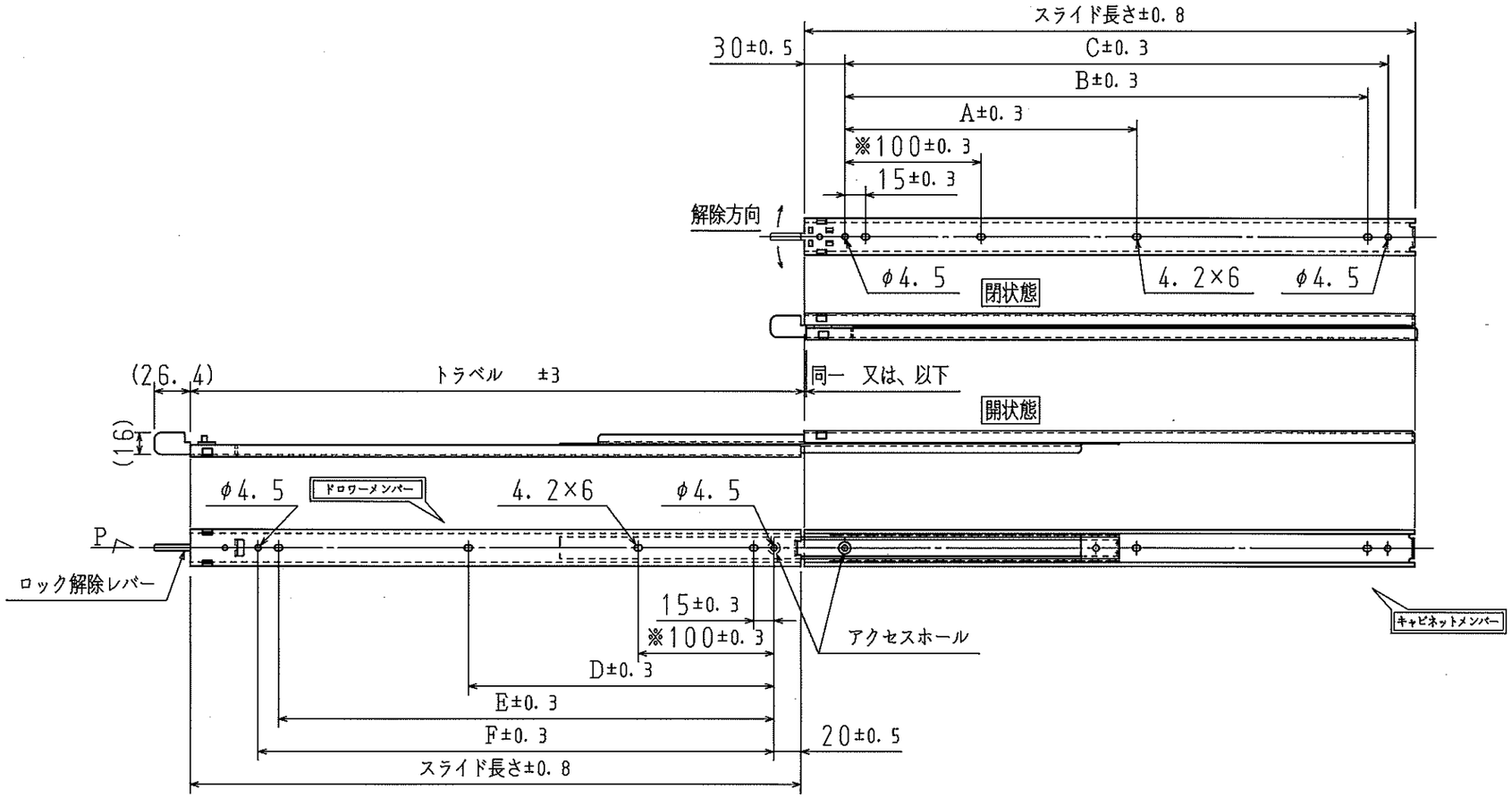

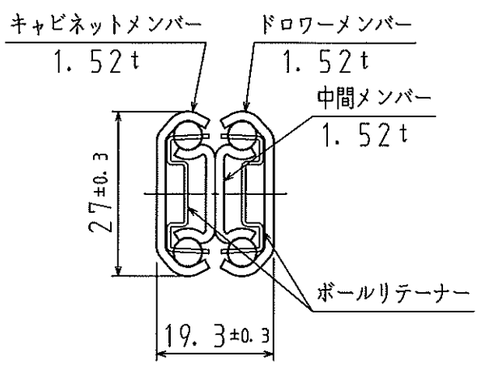

P矢視断面図 (S:1/1)

1) 使用材料
   ア) キャビネットメンバー・中間メンバー・ドロワーメンバーは、冷間圧延鋼板 SPCC
   イ) ボールリテーナーは、電気亜鉛メッキ鋼板 SECC (クロムフリー)
   ウ) スチールボールは、φ3/16″炭素鋼球
2) 表面処理
   ア) キャビネットメンバー・中間メンバー・ドロワーメンバーは、電気亜鉛メッキ (六価クロムフリー光沢クロメート処理)
3) 潤滑油
   ア) グリスは、JXTGエネルギー (株) エピノックAP
4) スライドの厚みは、スチールボールで支持された箇所での測定寸法
5) 取付ネジは、M4 (バインドのみ)、M3のバインド又はトラス小ネジを使用
6) スライドは左右共通
7) ※100の穴は品番20には有りません
8) クローズドロック機能付き。閉じた状態でロックが掛かりロック解除レバーを上方・下方どちらに動かしてもロックが解除される

記号	変更箇所	訂正日	担当

この図面には、日本アキュライドの工業所有権が含まれておりますので、図面の取り扱いには、ご注意ください。

Accuride® 日本アキュライド株式会社

御得意先名	トラスコ中山株式会社 殿
品名	C2739-20CL~50CL
部番	
図番	OA=8931
尺度	
単位	mm
角法	3角法
月日	2018.2.28
承認	寿
検図	岡
設計	岡崎
作図	瓜生