パーツ一覧

項目	数量	名前	材料	ﾍﾞﾝﾀﾞｰ	備考
1	1	ボディ	C3771BE		Ep-Cu/Ni,Cr
2	1	スピンドル	C3604BD		Ep-Cu/Ni,Cr
3	1	Oリング	NBR		1種A
4	2	リング	C2801P		
5	1	グランドナット	C3604BD		Ep-Cu/Ni,Cr
6	1	ハンドル	PBT-BT1030		ｵﾚﾝｼﾞ色
7	1	表示プレート	PC		
8	2	フレアーナット	C3604BD		Ep-Cu/Ni,Cr

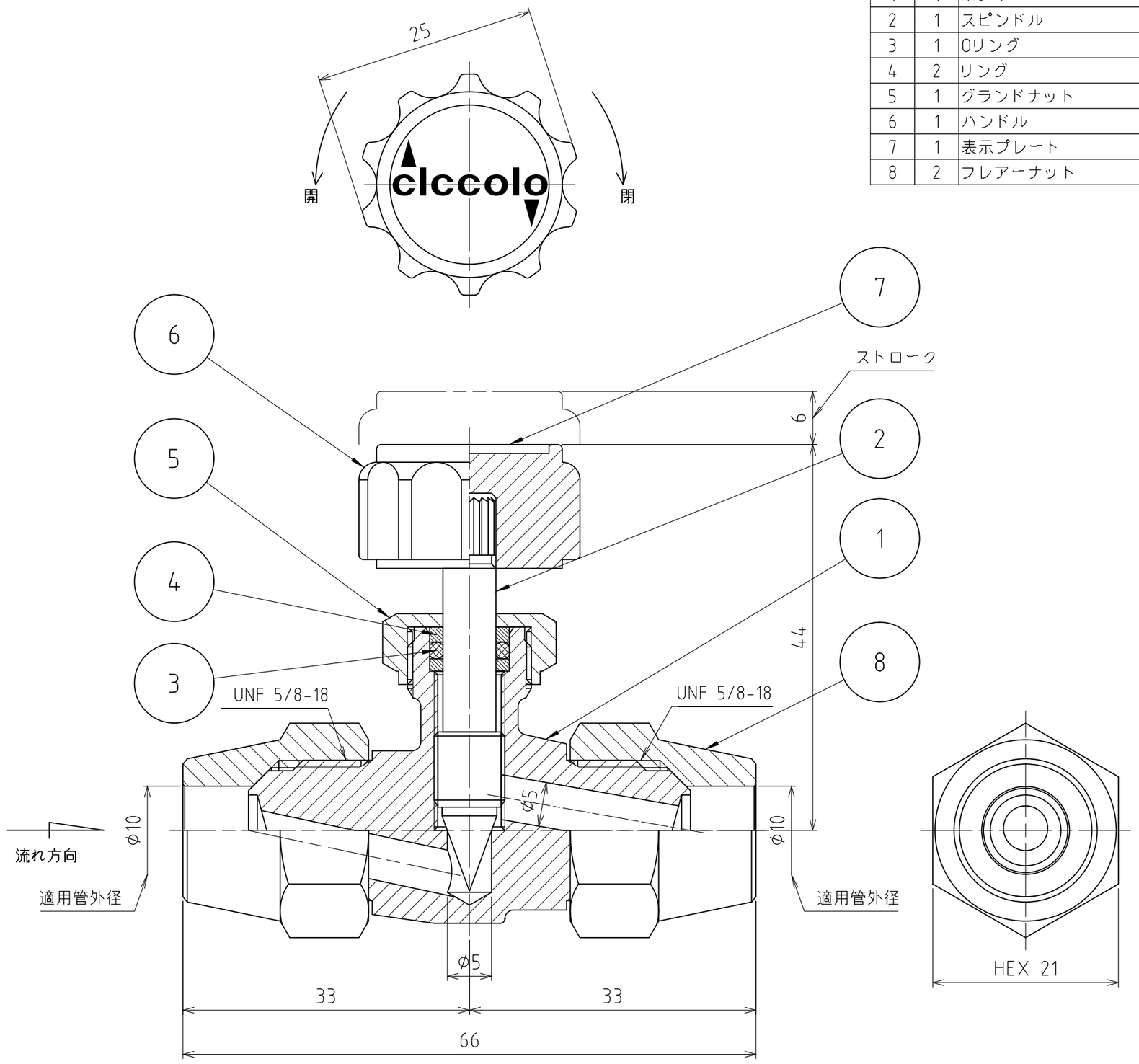

使用圧力	MAX 0.98MPa (10kgf/cm²)
使用温度	-10℃～+80℃（凍結無き事）
耐圧試験	1.96MPa (20kgf/cm²)
気密試験	0.59MPa (6kgf/cm²)
製品重量	約 160 g

	第３角法	単位 mm	尺度 2:1	日付 2011/06/02
承認 水田	検図 水田	材質	
設計 水田	製図 渡辺紀	備考	
アソー株式会社 ASOH CO.LTD		品名 ﾁｯｺﾛ ｽﾄﾚｰﾄ型 CF-2310	
		図番 2CF-2310	