■材質/仕上
本体：スチール製/紛体焼付塗装仕上（白色）
■質量
約5.5kg

RoHS対策商品

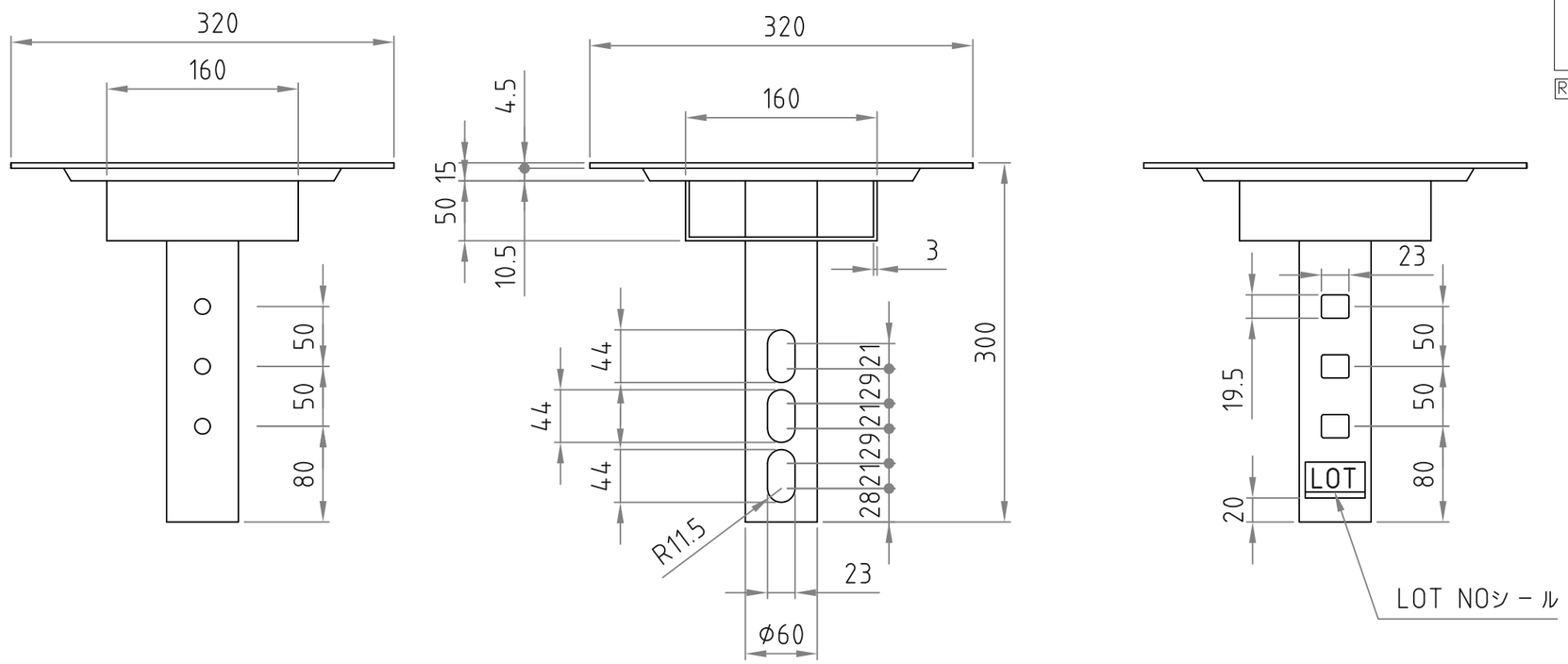

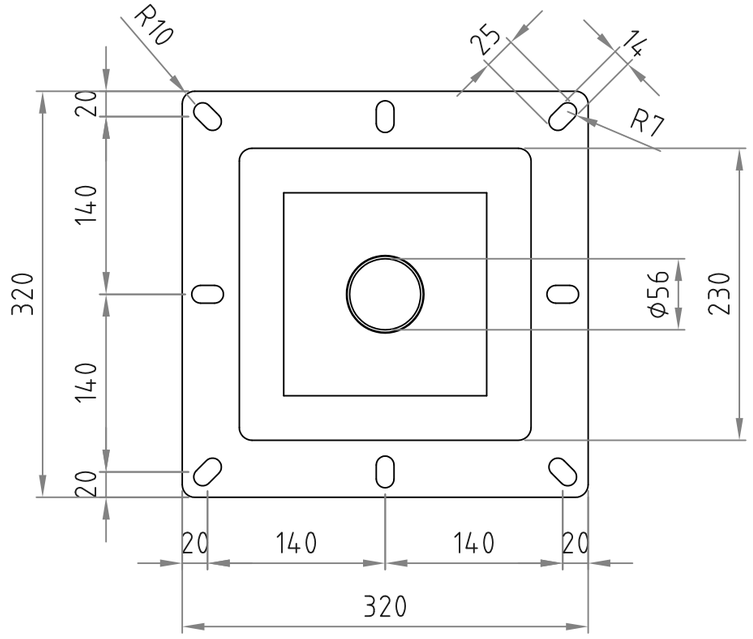

型番 Model	CH-5W	△			△		
		△			△		
		△			△		
名称 Name	スラブ取付金具(強化)	尺度 Scale 1:5	日付 Date 2016/06/23		コード Code		
承認 Approve	検図 Check	製図 Draw	設計 Design	ハヤミ工産株式会社 HAYAMI INDUSTRY CO., LTD.			
JS	JS	mike	mike				