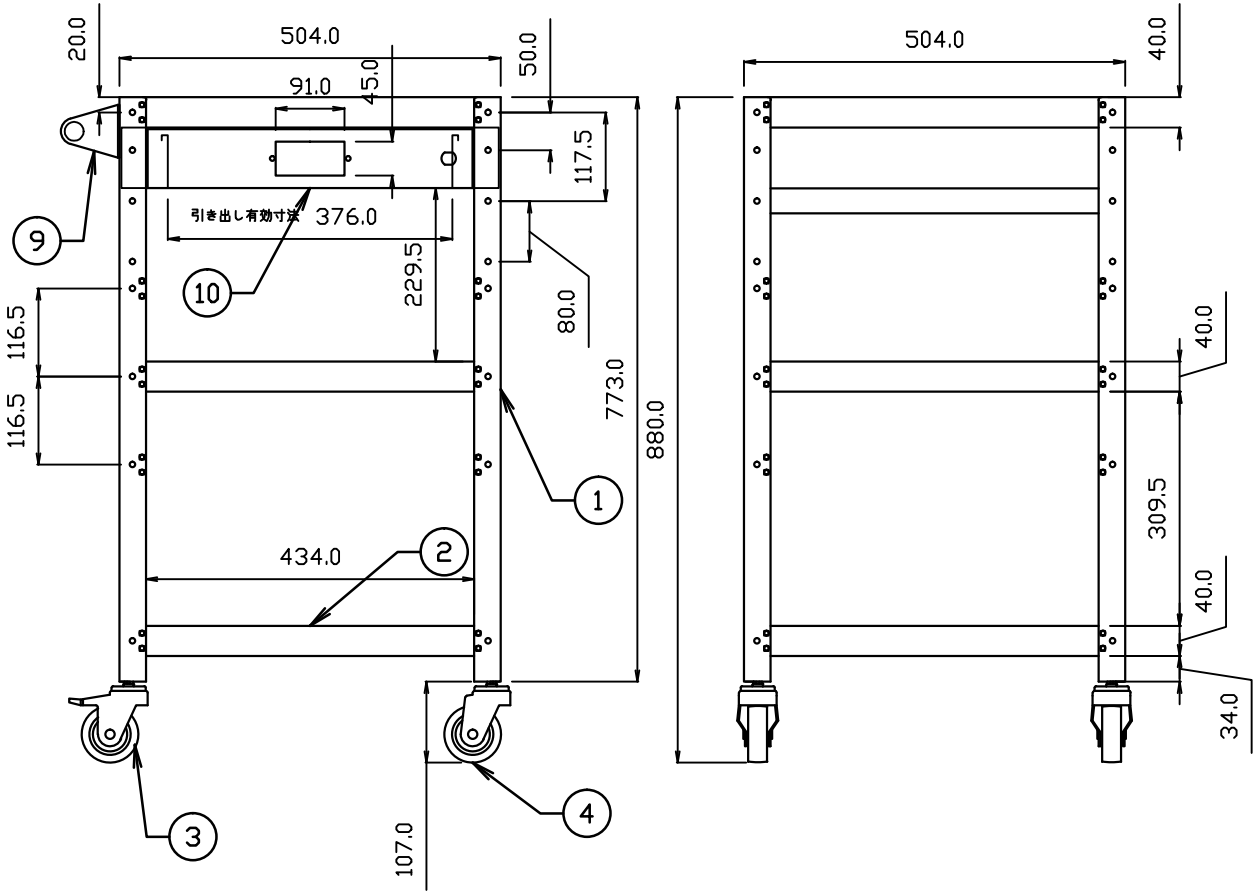

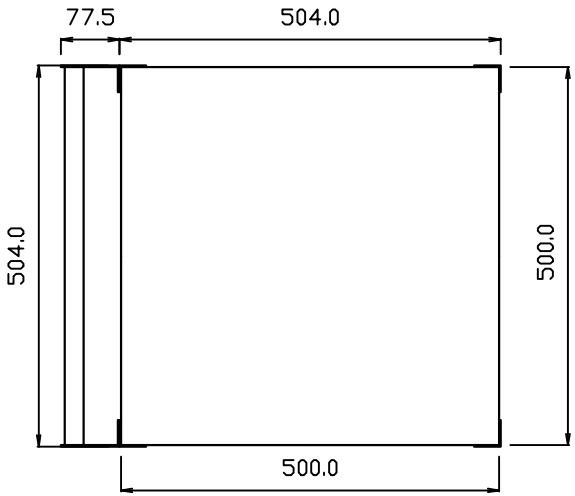

	仕様			
	引き出しストローク	330mm		
	均等荷重	50kg/段		
	寸法	L504*W504*H880		
	棚板寸法	L500*W500*H40		
	質量	19.5kg		
	キャスター	ゴム自在車φ75		
	キャスター	ゴム自在車S付φ75		
	納入形態	ノックダウン式(組立品)		
	生産国	日本		
		№6～8は棚板1枚に付き		
10	キャビネット本体	1	CRB55V	SUS304
9	ハンドル	1	パイプ	SUS304
8	平ワッシャー	8	t 0.8*12*6	SUS304
7	スプリングワッシャー	8	M6	SUS304
6	CAPボルト	8	M6*10	SUS304
5	スプリングワッシャー	4	M12	SUS304
4	自在キャスター	2	SPC/HR	SPC
3	自在S付キャスター	2	SPC/HR	SPC
2	棚板	3	SUS t0.8	SUS304
1	支柱	4	SUS t2.0	SUS304

作成日	検図		品名	品番	Scale
2011/8/23	樽井	TRUSCO トラスコ中山株式会社	クリーンラビット	CRB-953HV	1:10