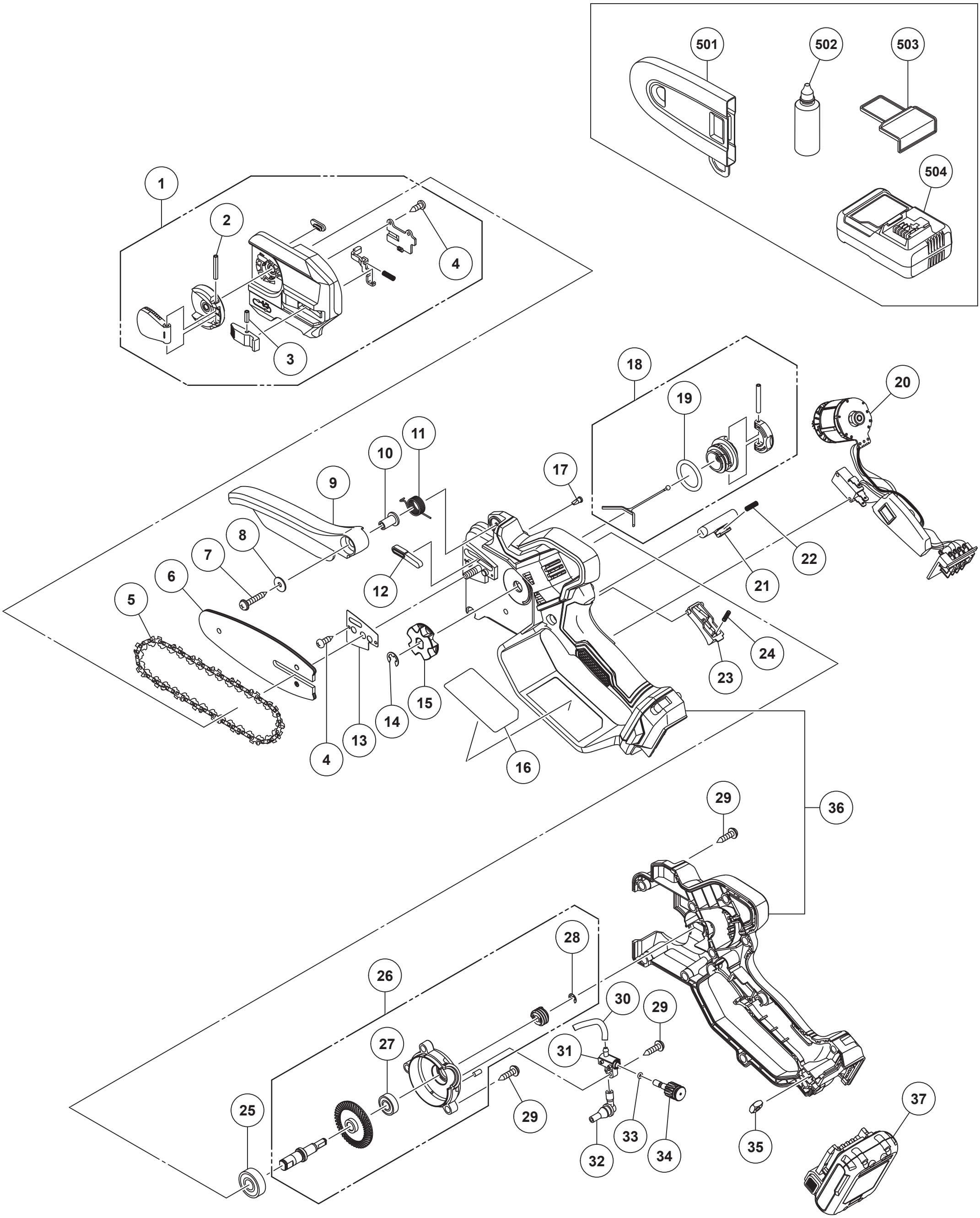

形　　名
CS1210DD

Rev.1

HiKOKI

コードレスミニチェンソー　　ＣＳ　１２１０ＤＤ

項番	コードNo	部品名	使用数量
1	382329	サイドカバー組（２～４含む）	1
2	885318	ロールピン　Ｄ２．５×２５	1
3	878791	ロールピン　Ｄ２．５×１２	1
4	376785	タッピンネジ　Ｄ２．６×８	4
5	00381805	チェン刃　ＳＣ１１－３４（ピッチ１／４”）	1
6	381496	チェンバー（４インチ　１／４）	1
7	305490	フランジ付タッピンネジ　Ｄ４×３０（黒）	1
8	319956	ワッシャ（Ｂ）	1
9	382198	チェンガード	1
10	382200	スリーブ	1
11	382199	リターンスプリング	1
12	382202	オイルフィーダ	1
13	382201	ガイドプレート	1
14	974577	軸用Ｅ形トメワ　７ＭＭ	1
15	382221	スプロケット（１／４）	1
17	995396	バルブ	1
18	382331	タンクキャップ組（１９含む）	1
19	997392	Ｏリング（１ＡＰ－２４）	1
20	382230	電源セット	1
21	382197	オフロックボタン	1
22	324306	スプリング（Ａ）	1
23	324299	トリッガ	1
24	324307	スプリング（Ｂ）	1
25	6000VV	ＢＢ．６０００ＶＶＣＭＰＳ２Ｌ	1
26	382330	インナカバー組（２７，２８含む）	1
27	698VVC	ＢＢ．６９８ＶＶＣ２	1
28	968643	軸用Ｅ形トメワ　４ＭＭ	1
29	313687	フランジ付タッピンネジ　Ｄ３×１６（黒）	15
30	382210	チューブ　４７Ｌ	1
31	382226	ポンプケース	1
32	382209	オイルパイプ	1
33	881715	Ｏリング（Ｓ３）	1
34	382208	ポンプギヤ	1
35	382211	四角ナット　Ｍ６	1
36	382229	ハウジングタンクセット	1
37	00379919	リチウムイオン電池　ＢＳＬ　１２２０Ｍ（５０３含む）	1
		＊＊＊　標　準　付　属　品　＊＊＊	
501	382220	チェンケース	1
503	374778	バッテリカバー	1
		＊＊＊　別　売　部　品　＊＊＊	
601	930035	グリース（ニッペコ　ＳＥＰ－３Ａ）１００ｇ入	1
602	371710	油さし（１２０ＣＣ入）	1
603	00381499	ポールアタッチメント　ＣＳ１２－ＡＤ	1
604	00381933	ホルスター（コードレスミニチェンソー用）	1
605	957680	チェンソー用オイル（１Ｌ入）	1