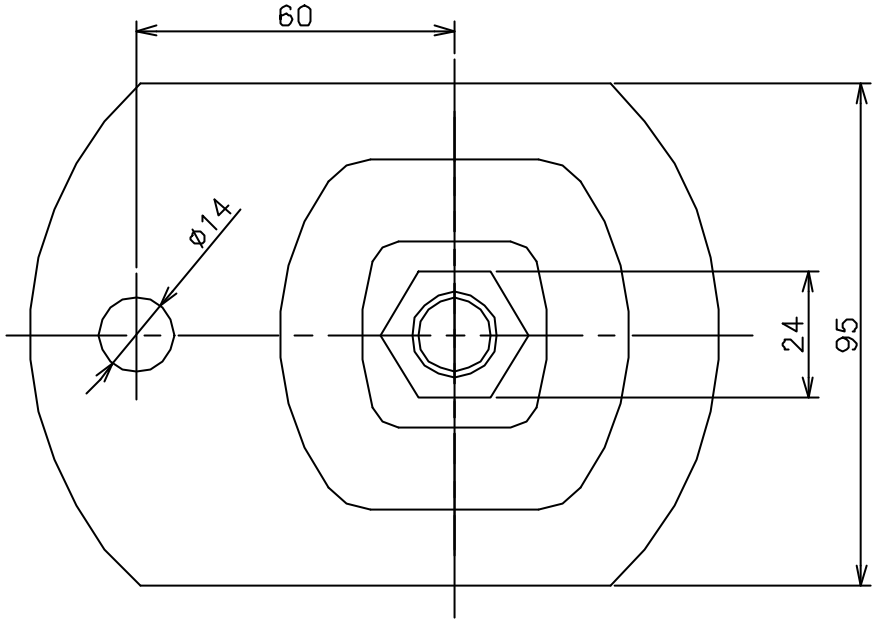

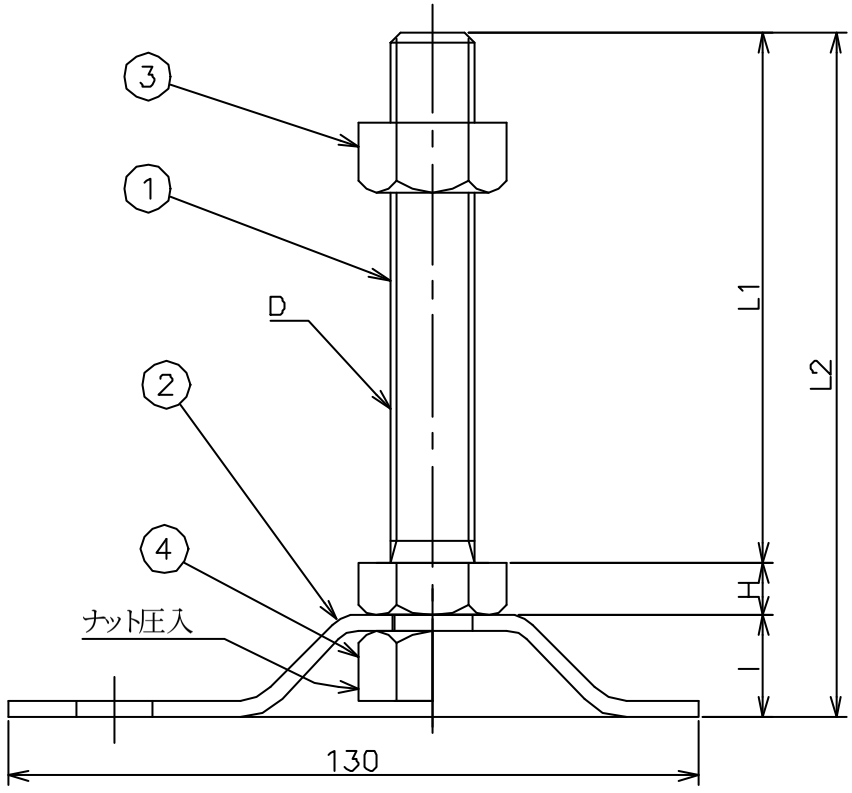

品　　番	寸　　法						耐荷重 (Kg)	質　量 (g)
	D	L1	L2	H	I	B		
D−E−W 16X 65	M16X2.0	65	92	10	19	24	1000	460
D−E−W 16X 75	M16X2.0	75	102	10	19	24	1000	470
D−E−W 16X100	M16X2.0	100	127	10	19	24	1000	505
D−E−W 16X130	M16X2.0	130	157	10	19	24	1000	545
D−E−W 16X150	M16X2.0	150	177	10	19	24	1000	570
D−E−W 16X180	M16X2.0	180	207	10	19	24	1000	610
D−E−W 16X200	M16X2.0	200	227	10	19	24	1000	635
D−E−W 20X100	M20X2.5	100	130	13	19	30	1000	685
D−E−W 20X130	M20X2.5	130	160	13	19	30	1000	745
D−E−W 20X150	M20X2.5	150	180	13	19	30	1000	790
D−E−W 20X180	M20X2.5	180	210	13	19	30	1000	850
D−E−W 20X200	M20X2.5	200	230	13	19	30	1000	890

番号	品　　名	材　　質	数量	備　　考
4	六角ナット M12 M16(1種) M20(3種)	SS400相当	1	三価クロメート
3	六角ナット(1種)	SS400相当	1	三価クロメート
2	受　　皿	SPCC(2t)	1	三価クロメート
1	ボ ル ト	SS400相当	1	三価クロメート

表面処理	
Ⓐ	三価クロメート
B	ﾐｶﾞｷｸﾛｰﾑ
C	黒　染
D	焼付塗装
E	
F	
G	生　地

型式 D−E−W
(三価クロメート処理品)
アジャスターボルト

尺度	承認	. .	
N	検図	. .	
	製図	. .	

株式会社 大和螺子

図番