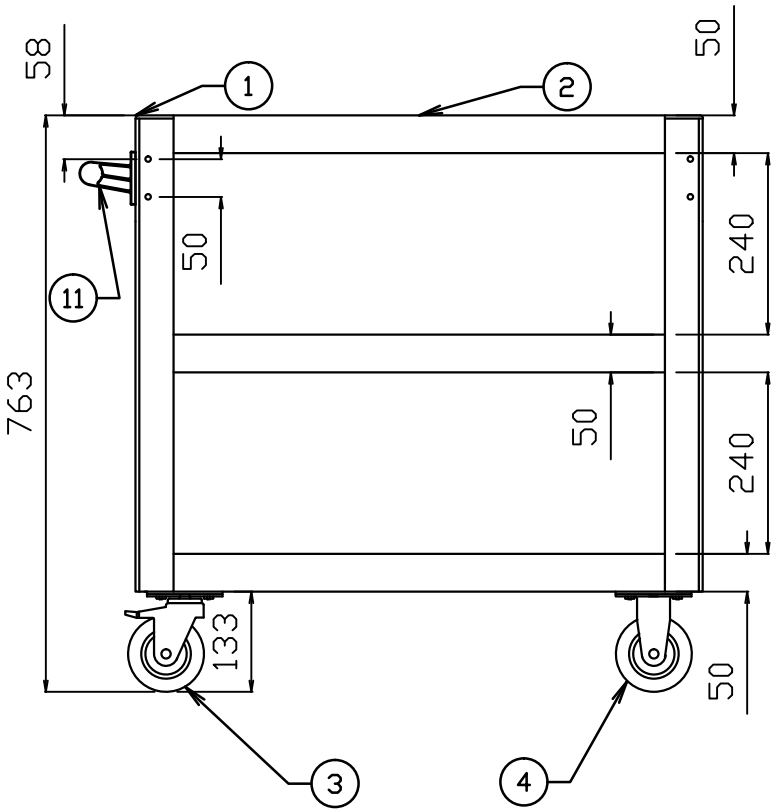

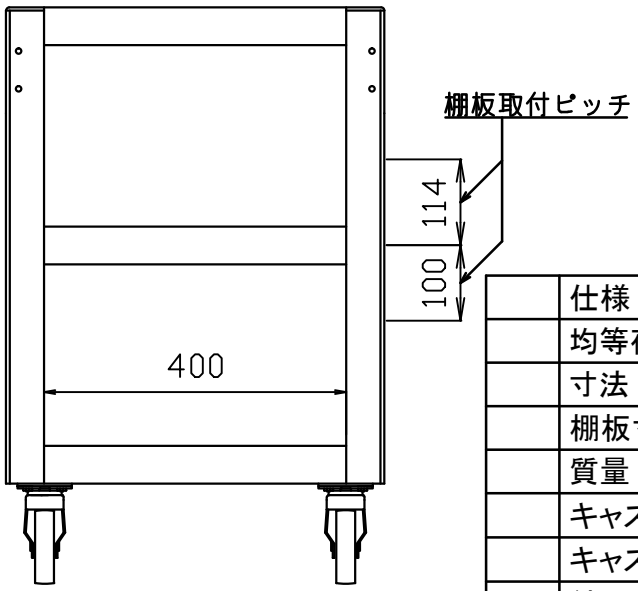

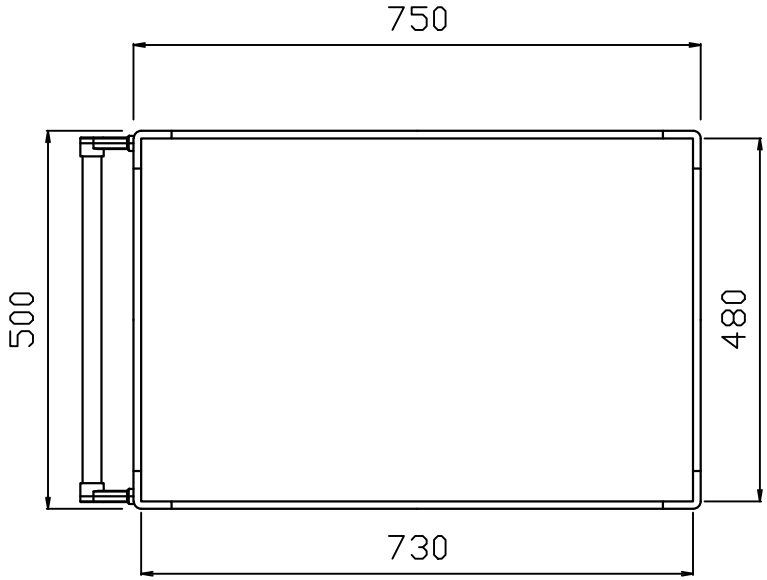

支柱取付穴詳細図

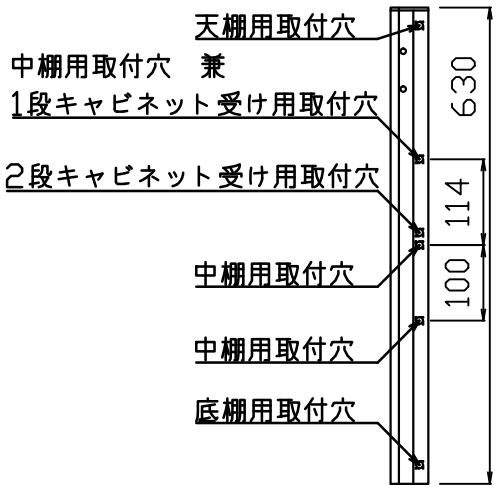

	仕様			
	均等荷重	120kg/段		
	寸法	L750*W500*H763		
	棚板寸法	L750*W500*H50		
	質量	21.4kg		
	キャスター	ゴム固定車φ100		
	キャスター	ゴム自在車S付φ100		
	納入形態	ノックダウン式(組立品)		
	塗装色:支柱・棚板	グリーンorホワイト		
	塗料:支柱・棚板	グリーンorホワイト		
	生産国	日本		
		№8～10は棚板1枚に付き		
11	ハンドル	1	パイプ、樹脂	SUS
10	平ワッシャー	8	t 0.8*12*6	ユニクロ
9	スプリングワッシャー	8	M6	ユニクロ
8	CAPボルト	8	M6*10	ユニクロ
7	スプリングワッシャー	16	M8	ユニクロ
6	ナット	16	M8	ユニクロ
5	皿ビス	16	M8X10	ユニクロ
4	固定キャスター	2	SPC/HR	ユニクロ
3	自在S付キャスター	2	SPC/HR	ユニクロ
2	棚板	3	SPC t1.0	塗装
1	支柱	4	SPC t1.2	塗装
NO.	部品名	個数	材質・厚・品番	表面処理

作成日	検図		品名	品番	Scale
2013/8/8	樽井	TRUSCO トラスコ中山株式会社	ツールワゴンドルフィン	DLWS-773-YG(W)	1:10