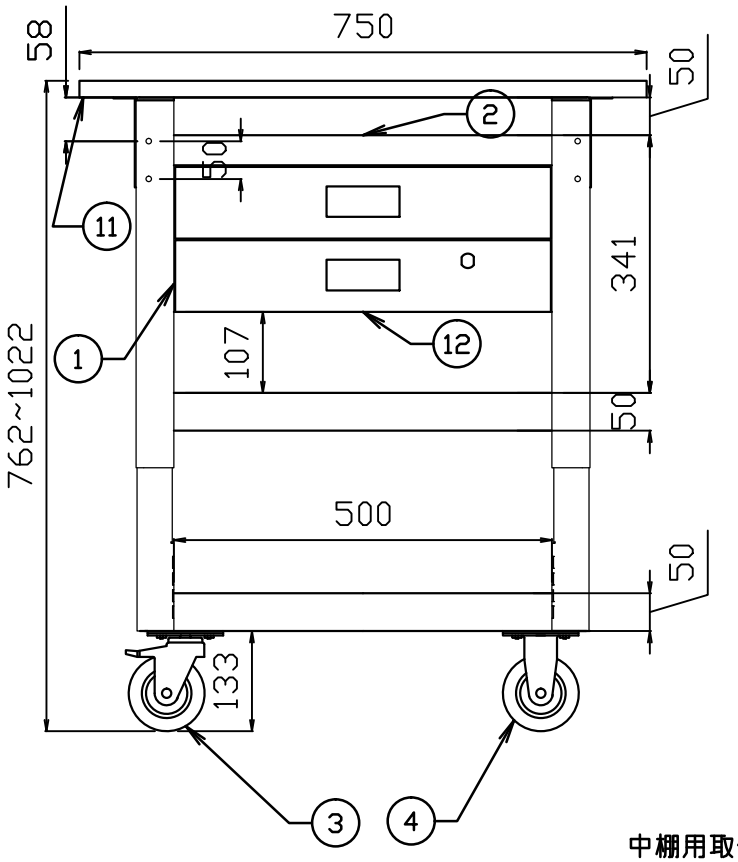

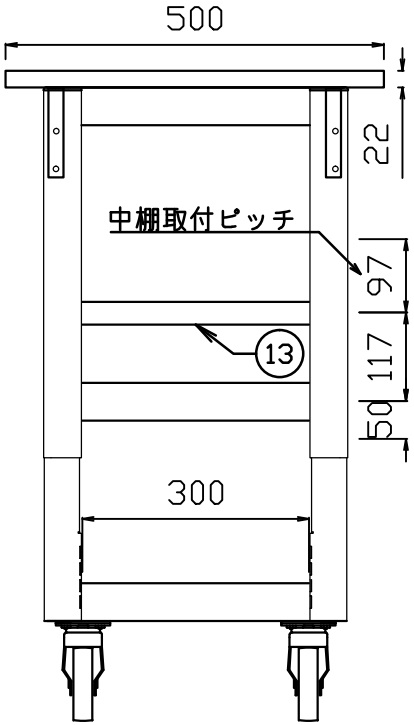

支柱取付穴詳細図

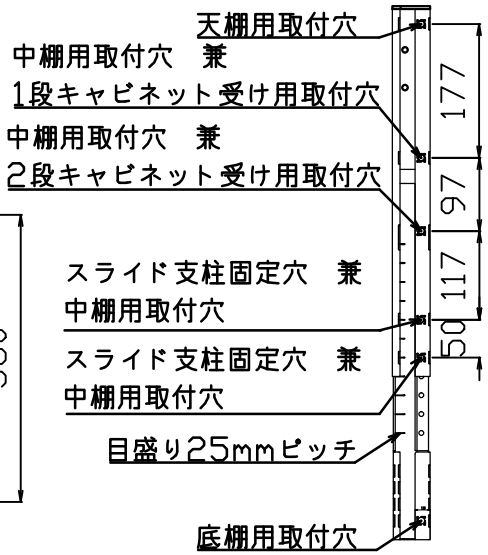

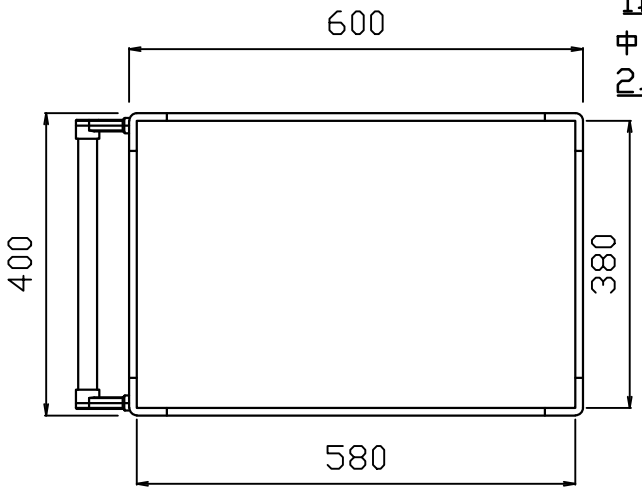

	仕様			
	引き出しストローク	230mm		
	最大積載量	200kg/台		
	均等荷重	120kg/段		
	寸法	W750*D500*H762～1022		
	棚板寸法	W600*D400*H50		
	質量	37.5kg		
	キャスター	ゴム固定車φ100		
	キャスター	ゴム自在車S付φ100		
	納入形態	ノックダウン式(組立品)		
	塗装色:支柱・棚板	グリーンorホワイト		
	生産国	日本		
		№8～10は棚板1枚に付き		
13	キャビ受け	2	SPC	塗装
12	キャビネット本体	1	SPC	塗装
11	天板	1	750*500*22	ﾌﾛｱﾘﾕｰﾑ
10	平ワッシャー	8	t 0.8*12*6	ユニクロ
9	スプリングワッシャー	8	M6	ユニクロ
8	CAPボルト	8	M6*10	ユニクロ
7	スプリングワッシャー	16	M8	ユニクロ
6	ナット	16	M8	ユニクロ
5	皿ビス	16	M8X10	ユニクロ
4	固定キャスター	2	SPC/HR	ユニクロ
3	自在S付キャスター	2	SPC/HR	ユニクロ
2	棚板	3	SPC t1.0	塗装
1	高さ調節式支柱	4	SPC t1.2	塗装
NO.	部品名	個数	材質・厚・品番	表面処理

作成日	検図		品名	品番	Scale
2020/6/29	樽井	TRUSCO トラスコ中山株式会社	ツールワゴンドルフィン	DLWS-A963TX-YG(W)	1:10