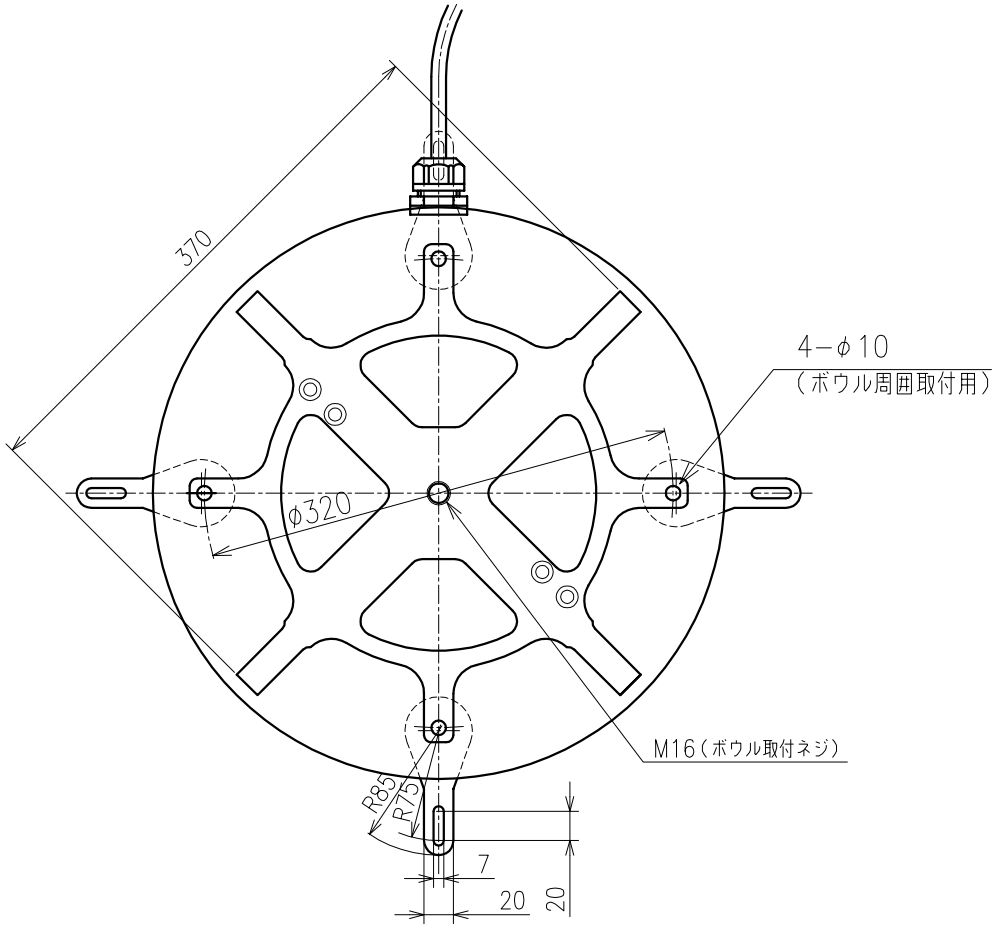

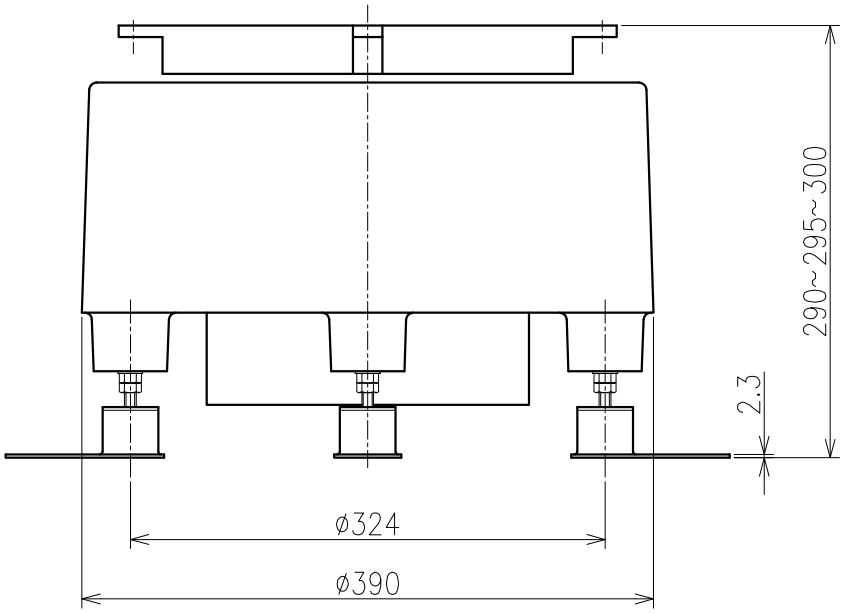

DM−38C

A4サイズ S=1/5