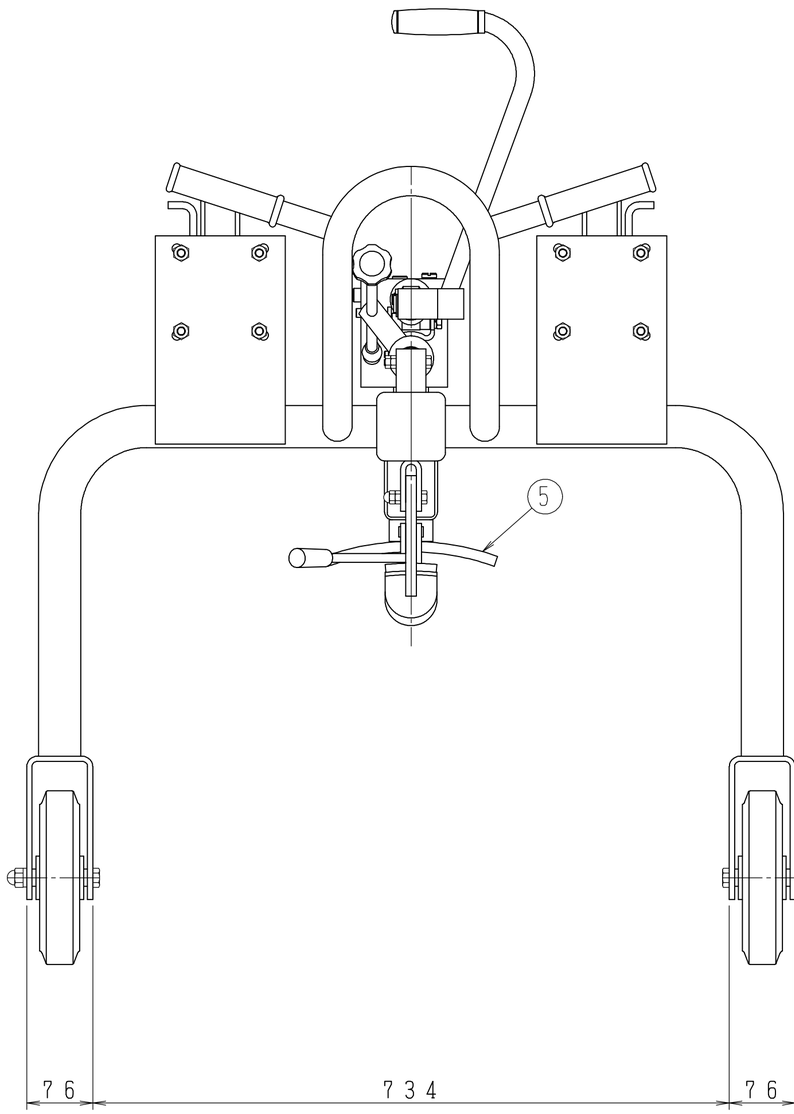

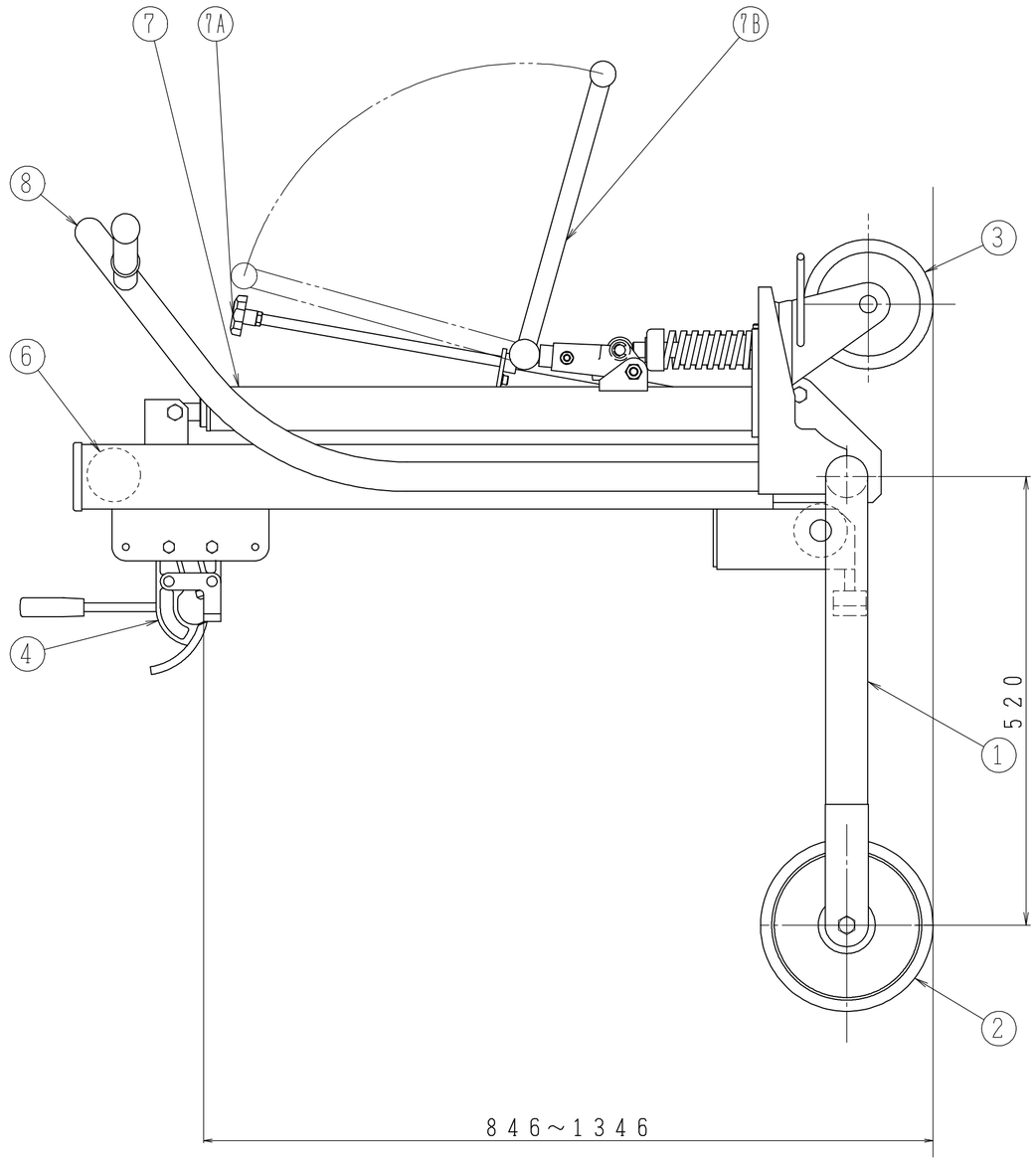

仕	様
最大荷重	300kg
ドラム缶寸法	φ570×900H mm (※鋼板ドラム JIS Z1600/1601 同等品)
ストローク	500mm
昇降装置	手動(ジャッキ式)
ポンプペダル回数	19回
塗装色	U77−40V
自重	65kg

※ストロークとは使用シリンダの揚程を表し、
ドラム缶の実際の揚げ高とは異なります。

NO.	DESCRIPTION	MATERIAL	Q'TY	REMARKS
8	走行ハンドル	———	1	
7B	ポンプペダル	———	1	
7A	下降バルブ	———	1	
7	足踏油圧ジャッキ	———	1	
6	ガイドローラ	———	4	
5	受ケ板	SS400	1	
4	リンク式掴ミ金具	SS400	1	
3	自在車輪	合成ゴム	2	φ150
2	固定車輪	合成ゴム	2	φ200
1	フレーム	SS400	1式	

REV	DATE	DESCRIPTION	DWN	CHC'D	APP'D
△4	08. 5.01	車輪生産中止に伴い変更	山田喜		
△3	07.1.26	脚長さ470→520に変更	堂園		
△2	02.12.16	ハンドル高さ995→1025	堂園		
△1	94.10.17	走行ハンドル・固定車輪変更	要		

DATE '93.10.5 | 3rd ANGLE PROJECTION | コードNo.:1071

APPROVED 山田 | CHECKED 堂園 | DRAWN 西川 | SCALE 1/5 | TITLE ドラムポーター プラス−500B | REV. 改訂 △4

大有株式会社東京製作所
TAIYU CO., LTD.

DWG. NO. DP41−イ−50 A2