No.	部品名	数	規格・品番・仕様	表面処理
1	天板	1	SPCC 0.8t	
2	地板	1	SPCC 0.8t	
3	側板	2	SPCC 0.8t	
4	裏板	1	SPCC 0.8t	
5	棚板	1	SPCC 0.8t	
6	両開き戸（アクリル窓付）	2	SPCC 0.8t	
7	浅型スライド棚	1	SPCC 0.7~1.6t	
8	深型引出	2	SPCC 0.7~1.6t	
9	ブランドシール	1		
10	引出引手	3	アルミ押し出し ネームプレート付	アルマイト処理
11	シリンダー錠付引手	1	オートロック式 真鍮製	
12	パーテーション	4	SPCC 0.6~0.8t	
13	デバイダー	12	SPG 1.0t	

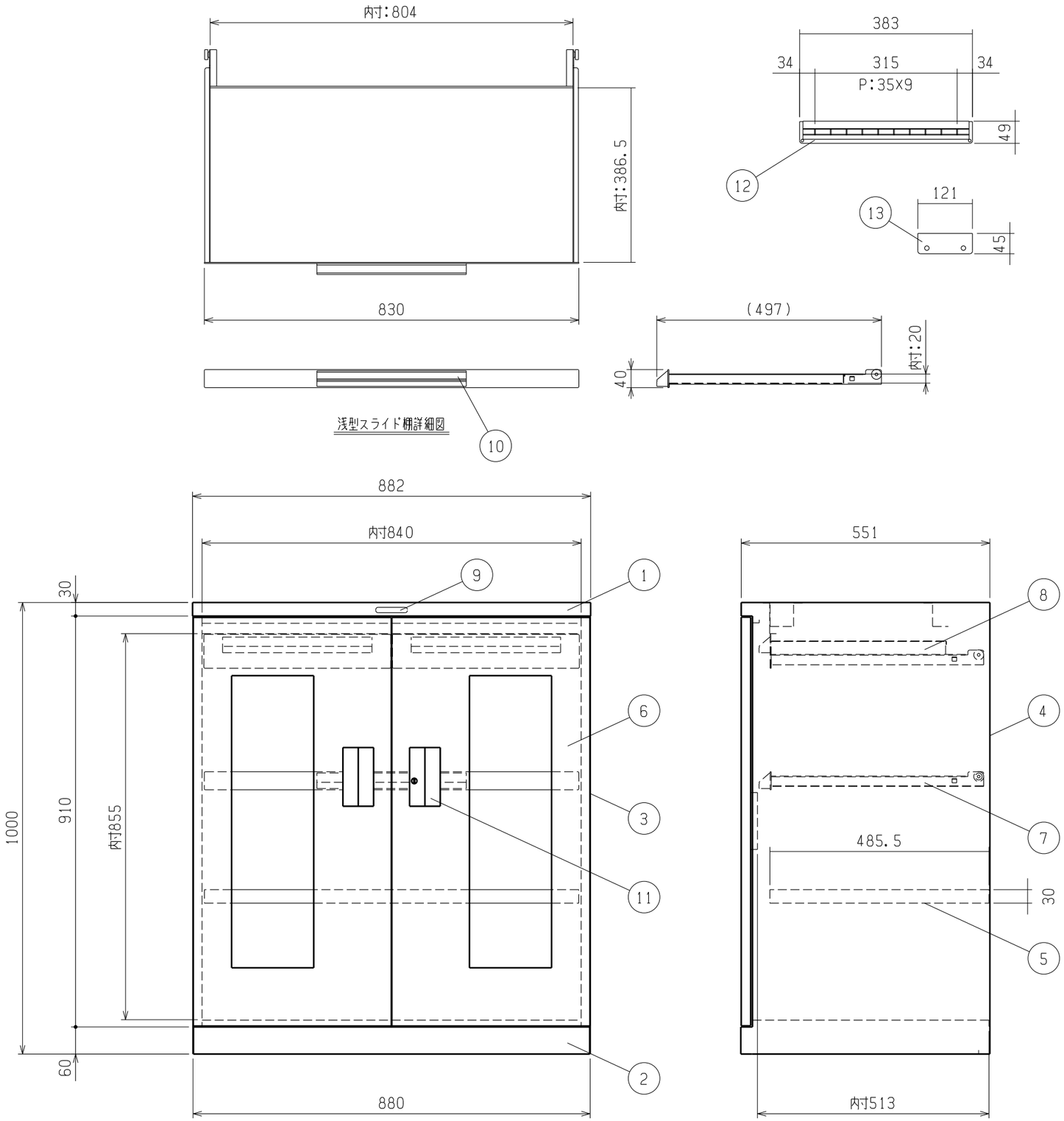

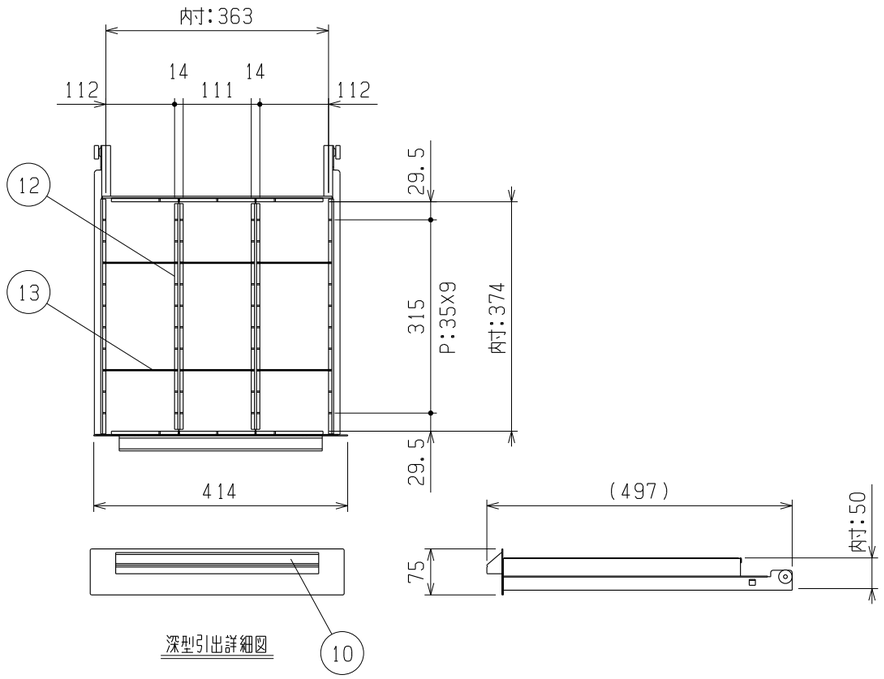

生産工場	4603
納品形態	完成品
塗装色	ホワイト
マンセル近似値	9.61Y8.4/0.5 (W)

備考：
質量：51.6kg
一台あたりの最大積載量：200kg
一段あたりの均等積載量：80kg

作成日	検図		品名	品番
2021.06.25	北川	TRUSCO トラスコ中山株式会社	DX型スライド工具キャビネット 882X551X1000	DX-31AG (アクリル扉)