記号	来　　歴	年月日	製図	設計	審査	承認
△						
△						
△						

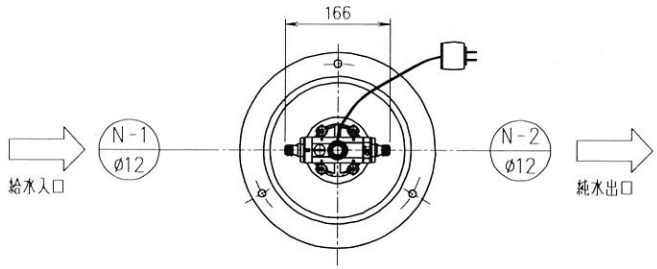

No.	名　称	口 径	備　　考
N-1	給水入口	ø12	ホース接続
N-2	純水出口	ø12	ホース接続

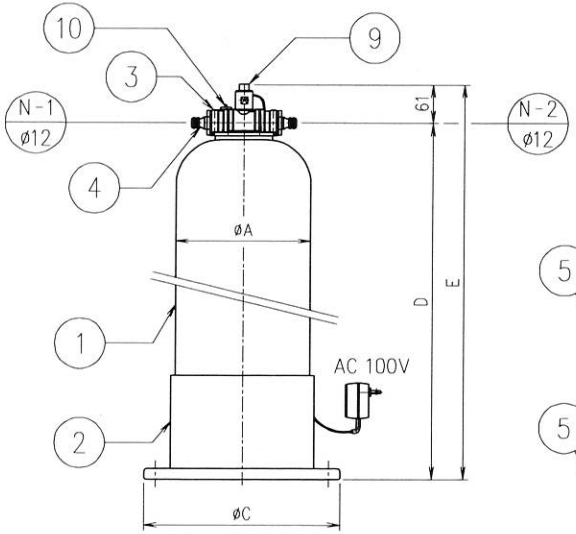

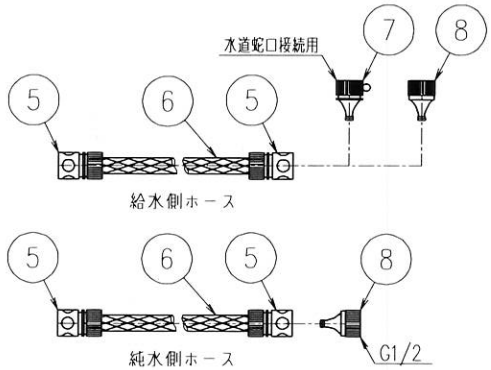

仕　様　一　覧　表

型　式	樹脂量	通水流量 (L/h)	寸法 A	寸法 B	寸法 C	寸法 D	寸法 E
~~DY-05型~~	~~5L~~	~~15 ~ 100~~	~~131~~	~~—~~	~~228~~	~~653~~	~~714~~
DY-07型	7.5L	20 ~ 150	155	230	265	489	550
DY-10型	10L	30 ~ 200	155	230	265	769	830
DY-15型	15L	50 ~ 350	160	230	265	939	1000
DY-25型	25L	75 ~ 600	211	276	310	927	988
DY-50型	50L	125 ~ 1000	259	330	370	1227	1288

品番	部品名	材質	数量	備考
10	空気抜きプラグ	ABS	1	G1/4 (PF1/4)
9	レジライト (水質チェック用)		1	0.1mS/cm or 2mS/m
8	ネジ口金	ABS	2	G1/2 (PF1/2)
7	万能口金 (水道蛇口接続用)	ABS	1	
6	給水・純水ホース (各1)	PVC	2	ø12xø18x2m
5	ワンタッチジョイント	PVC	4	ホーセンドB
4	ワンタッチストレート	ABS	2	G3/4 (PF3/4)
3	ヘッド本体	ABS	1	
2	転倒防止器	SS/PE	1	
1	樹脂筒	FRP/ABS	1	07. 10型はFRP/PP. 15. 25. 50型はFRP/PE

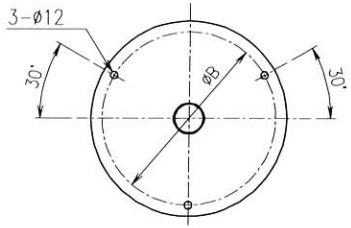

注記

1. 転倒防止器の材質はDY-07~15型まではポリエチレン製とし、DY-25~50型はSS製となります。
2. DY-05型には、アンカー穴はありません。
3. 2007年11月より15型、25型、50型の樹脂筒がモデルチェンジされました。
   樹脂筒の外形寸法、筒内面の材質が変更になり、また樹脂筒下部に黒色のベース（はかま）が付きます。
4. 2011年8月より07型、10型の樹脂筒がモデルチェンジされました。
   樹脂筒の外形寸法が変更になり、樹脂筒下部に黒色のベース（はかま）が付きます。
5. 組立図記載の取り合い配管の接続、アンカー施工は現合を行って下さい。

納先				
製図	クリタ	'13.02.13	第三角法	デミエース DY-05~50型
設計	スズキ	承認 スズキ	尺度 1/8	組立図
審査	—		入庫	
栗田工業株式会社			標準図番号	KDY-0001 '13.02.13 △1 出図
		図面番号		改訂 △0

R3.00 様式2 A3 紙形